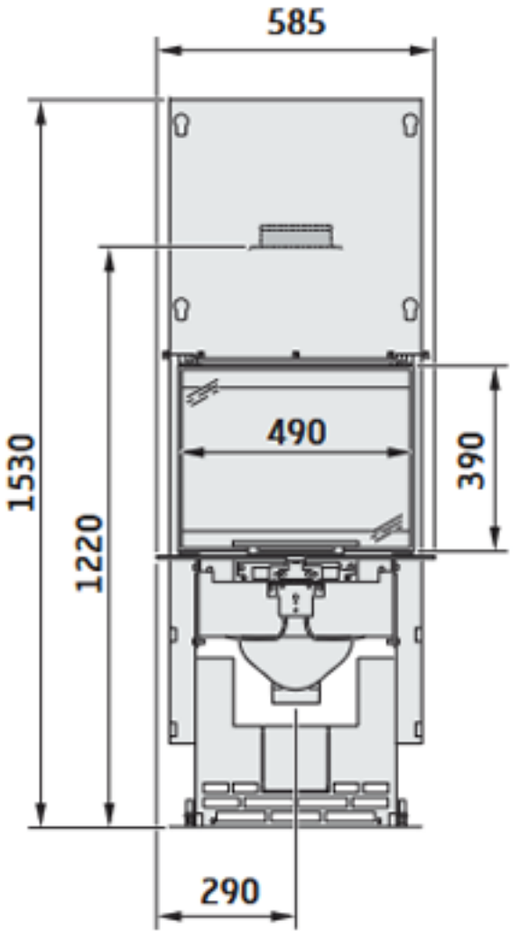
585
1530
1220
490
390
290

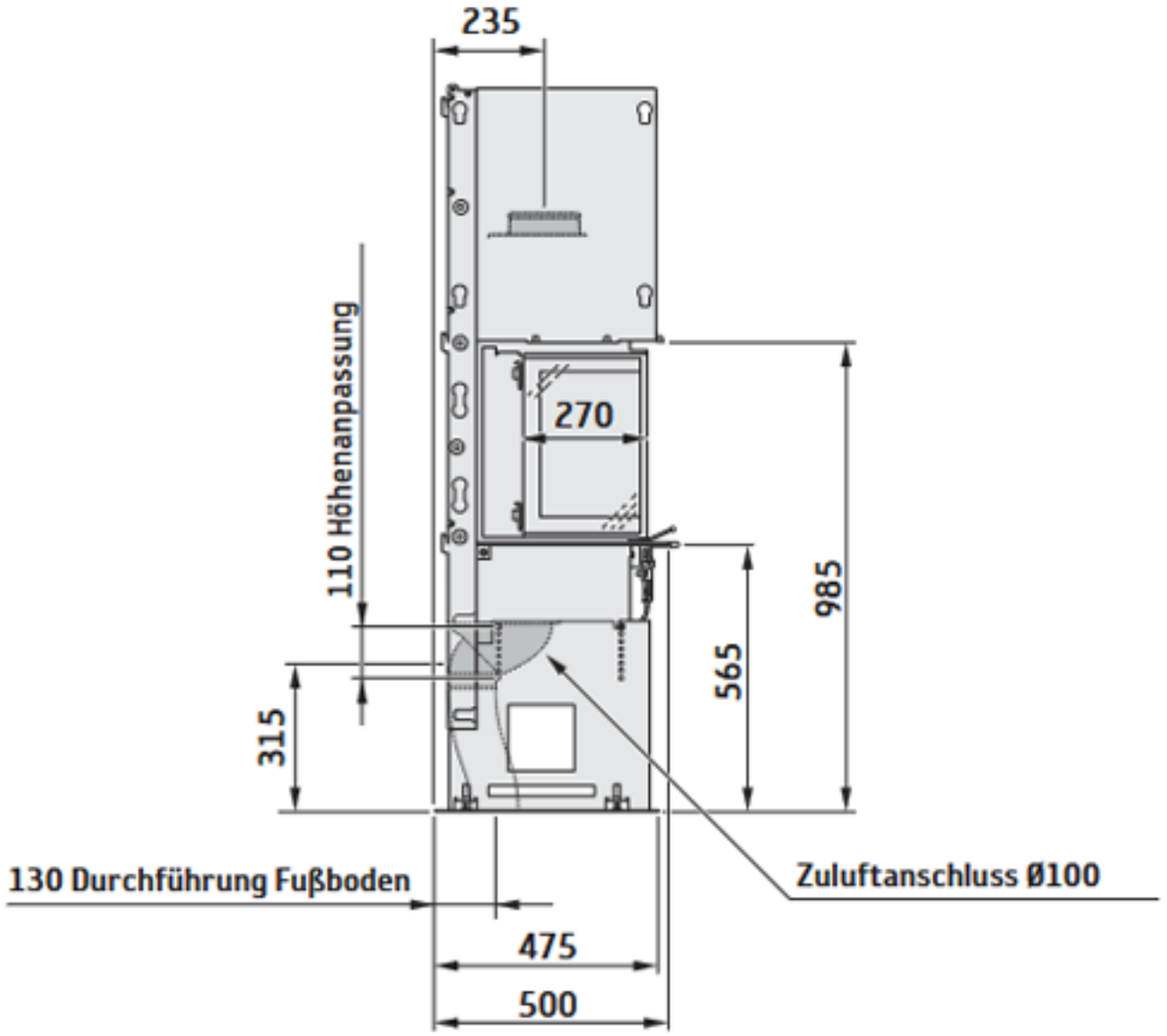
235
110 Höhenanpassung
270
985
565
315
130 Durchführung Fußboden
Zuluftanschluss Ø100
475
500