# MASTERPIECE 1951

Installations- und Betriebsanleitung

RIKA®

# INHALTSVERZEICHNIS

Zeichenerklärung ... 3

1. WICHTIGE INFORMATIONEN 5
Die Verpackung ... 5
Allgemeine Warn- und Sicherheitshinweise ... 5
Elektrischer Anschluss ... 5
Erstes Anheizen ... 5
Der richtige Kaminanschluss ... 6
Mehrfach- und Gemischtbelegung ... 6
Raumluftunabhängiger Betrieb ... 6
Raumluftabhängiger Betrieb ... 6
MULTIAIR - Konvektionsluftleitung ... 6

2. INSTALLATION DES OFENS 7
Anschluss an den Schornstein (Kamin) ... 7
Anschluss an einen Edelstahlschornstein (Kamin) ... 7
Verbrennungsluft ... 7
Zufuhr einer externen Verbrennungsluft ... 7

3. BRANDSCHUTZ 8
Mindestabstände ... 8
Strahlungsbereich ... 9
Bodenschutz ... 9

4. TECHNOLOGIE UND SICHERHEITSFUNKTIONEN 10
Bedienkomfort ... 10
Höchste Effizienz - geringste Emissionen ... 10
DAR - Dynamic Air Regulation ... 10
Unterdrucküberwachung ... 10
Niedertemperatur - Abschaltung ... 10
Elektrische Überstromsicherung ... 10
Automatischer Reinigungszyklus ... 10
Komponentenüberwachung ... 10
Schneckenmotorüberwachung ... 10
Stromausfall (während des Heizbetriebes) ... 10
Stromausfall (während der Startphase) ... 10

5. KOMFORTOPTIONEN 11
Raumsensor/Funkraumsensor ... 11
Schnittstelle ... 11
Externe Anforderung ... 11
Serielle Schnittstelle ... 11
USB Anschluss ... 11
Externes Raumthermostat ... 11
Externer Anschluss Kabelbrücke ... 11
Option RIKA FIRENET 2nd Generation ... 11
RIKA VOICE Sprachsteuerung ... 11

6. KLEINE BRENNSTOFFKUNDE PELLETS 12
Was sind Pellets? ... 12
Spezifikation Holzpellets nach ENplus – A1 ... 12
Brennstoffzugabe während des Pelletbetriebs ... 12
Pelletslagerung ... 12
Zeitbrand-Feuerstätte (INT) ... 12
Brennstoffmenge ... 12

7. MONTAGE RAUCHROHRANSCHLUSS 13
Demontage der Rückwand ... 13
Umrüsten auf Rauchrohranschluss hinten Mitte R2 ... 14
Umrüsten auf erhöhten Anschluss hinten Mitte R3 ... 14
Umrüsten auf erhöhten Anschluss hinten R4 ... 15

8. BETREIBERANWEISUNG DURCH AUTORISIERTEN SERVICETECHNIKER 16
Betreibereinweisung ... 16

**9. PFLEGE** 17
Brennmulde reinigen 17
Reinigung Flammtemperaturfühler 17
Aschelade entleeren 17
Lackierte Flächen reinigen 17
Eloxierte Flächen reinigen 17
Thermoesche reinigen 17
Türglas reinigen 17
Feuerraum Türglas reinigen 17

**10. REINIGUNG** 18
Konvektionsluftöffnungen 18
Rauchgaszüge reinigen 18
Verbrennungsluft - Ansaugstutzen 19
Pelletbehälter reinigen 19
Reinigen der Rauchgaswege 19
Lager 19
Türdichtung inspizieren 19
Reinigung Glasscheibe 19

**11. PROBLEMFÄLLE – MÖGLICHE LÖSUNGEN** 20
Problemfall 1 20
Problemfall 2 20
Problemfall 3 20

**12. TECHNISCHE DATEN** 22
Abmessungen, Gewicht und Anschluss - 1951 / 1951 MULTIAIR 26
Technische Daten 27
Ersatzteilübersicht Explosionsdarstellung 28
Ersatzteilübersicht Artikelnummern 34
Ersatzteilübersicht Artikelnummern 35

**13. GARANTIEBEDINGUNGEN** 36

**14. GEWÄHRLEISTUNGSBEDINGUNGEN** 36

**15. ANGABEN ZUR ENTSORGUNG** 37
Angaben zu den einzelnen Gerätebestandteilen 37
Auszug aus dem Abfallschlüssel der Verordnung über das Europäische Abfallverzeichnis 37
Elektro-Entsorgung und Recycling 37

**16. EINHALTUNG DER EU-BESTIMMUNGEN** 37


## Zeichenerklärung

...wichtiger Hinweis

...praktischer Tipp

...Sechskant #7, #8

...per Hand

...Innensechsrund T25

...Eisensäge

...nicht im Hausmüll entsorgen

...entspricht den EU-Bestimmungen

...Lesen und befolgen Sie die Bedienungsanleitung

# EIN OFEN IST IMMER MEHR ALS „NUR“ EIN WÄRMESPENDER.

Sehr geehrter Kunde,

wir möchten uns herzlich bei Ihnen bedanken, dass Sie sich für den Kauf unseres hochwertigen Ofens entschieden haben. Mit diesem Qualitätsprodukt möchten wir nicht nur Wärme in Ihr Zuhause bringen, sondern auch Behaglichkeit und Gemütlichkeit schaffen.

Wir sind stolz darauf, Ihnen ein Produkt bieten zu können, das nicht nur funktional ist, sondern auch durch sein ansprechendes Design überzeugt. Wir legen großen Wert auf Qualität sowie Nachhaltigkeit und sind überzeugt, dass Sie lange Freude an Ihrem neuen Ofen haben werden.

Um die Leistung und Effizienz Ihres Ofens langfristig zu gewährleisten, ist es wichtig, regelmäßig Reinigungs- und Wartungsarbeiten durchzuführen. Hier sind einige wichtige Punkte, die Sie bitte beachten sollten:

1. **Reinigen Sie regelmäßig den Innenraum des Ofens, um Ablagerungen und Verschmutzungen zu entfernen. Genaue Informationen dazu finden Sie unter dem Punkt „REINIGUNG & PFLEGE“.**

2. **Lassen Sie den Ofen regelmäßig von einem Fachmann warten, um sicherzustellen, dass alle Komponenten einwandfrei funktionieren und keine Verschleißerscheinungen aufweisen.**

3. **Beachten Sie bitte auch die empfohlenen Sicherheitsmaßnahmen, um Unfälle und Schäden zu vermeiden.**

Indem Sie diese einfachen Pflege- und Wartungsmaßnahmen regelmäßig durchführen, können Sie sicherstellen, dass Ihr Ofen optimal funktioniert und Sie lange Freude daran haben.

Wir wünschen Ihnen eine schöne „Ofenzeit“ und danken Ihnen für Ihr Vertrauen sowie Ihre Unterstützung.

Mit freundlichen Grüßen

Karl Stefan Riener | Karl Philipp Riener | Stefan Riener

# 1. WICHTIGE INFORMATIONEN

## Die Verpackung

Ihr erster Eindruck ist uns wichtig!

Die Verpackung Ihres neuen Kaminofens bietet einen hervorragenden Schutz gegen Beschädigung. Beim Transport können aber trotzdem Schäden an Ofen und Zubehör entstanden sein.

**Hinweis**
Bitte prüfen Sie daher Ihren Kaminofen nach Erhalt sorgfältig auf Schäden und Vollständigkeit! Melden Sie Mängel unverzüglich Ihrem Ofenfachhändler! Achten Sie bitte beim Auspacken besonders darauf, dass die Steinverkleidung unversehrt bleibt. Es können sehr leicht Kratzer am Material entstehen. Steinverkleidungen sind von der Garantie ausgenommen.

## Allgemeine Warn- und Sicherheitshinweise

Beachten Sie unbedingt die folgenden allgemeinen Warnhinweise.

- Lesen Sie vor der Installation und Inbetriebnahme des Ofens das gesamte Handbuch gründlich durch.
- Der Eigentümer der Kleinfeuerungsanlage oder der über die Kleinfeuerungsanlage Verfügungsberechtigte hat die technische Dokumentation aufzubewahren und auf Verlangen der Behörde oder des Schornsteinfegers vorzulegen.
- Beachten Sie die nationalen und europäischen Normen, sowie örtliche Vorschriften, die für die Installation und den Betrieb der Feuerstätte zutreffend sind!
- RIKA Öfen dürfen nur in Wohnräumen mit normaler Luftfeuchtigkeit (trockene Räume nach VDE 0100 Teil 200) aufgestellt werden. Die Öfen sind nicht spritzwassergeschützt und dürfen nicht in Nassräumen aufgestellt werden. Die Mindestgröße des Einbauraumes beträgt 40 $m^3$.
- Überzeugen Sie sich vor dem Aufstellen, ob die Tragfähigkeit der Unterkonstruktion dem Gewicht des Ofens standhält.
- Für den Transport Ihres Heizgerätes dürfen nur zugelassene Transporthilfen mit ausreichender Tragfähigkeit verwendet werden.
- Ihr Heizgerät ist nicht zur Verwendung als Leiter oder Standgerüst geeignet.
- Der Ofen darf keinesfalls mit defekten Dichtungen der Türen betrieben werden. Die Dichtungen müssen mit RIKA-Original Dichtungen und von einem Fachbetrieb ausgetauscht werden.
- Durch den Abbrand von Brennmaterial wird Wärmeenergie frei, die zu einer starken Erhitzung der Oberfläche des Heizgerätes, der Türen, der Tür- und Bediengriffe, der Türgläser, der Rauchrohre und gegebenenfalls der Frontwand des Heizgerätes führt. Die Berührung dieser Teile ohne entsprechende Schutzbekleidung oder Hilfsmittel wie z.B. Hitzeschutzhandschuhe oder Betätigungsmittel (Bediengriff), ist zu unterlassen.
- Machen Sie Ihre Kinder auf diese besondere Gefahr aufmerksam und halten Sie sie während des Heizbetriebes vom Heizgerät fern.
- Verbrennen Sie ausschließlich das genehmigte Heizmaterial.
- Das Verbrennen oder Einbringen von leicht brennbaren oder explosiven Stoffen (Benzin, benzinartige Lamenöle, Petroleum, Grill-Kohleanzünder, Ethylalkohol oder ähnliche Flüssigkeiten), wie leere Spraydosen und dgl. in den Brennraum, sowie deren Lagerung in unmittelbarer Nähe Ihres Heizgerätes, ist wegen Explosionsgefahr strengstens verboten.
- Beim Nachheizen sollen keine weiten oder leicht brennbaren Kleidungsstücke getragen werden.
- Achten Sie darauf, dass keine Glutstücke aus dem Brennraum auf brennbares Material fallen.
- Das Abstellen von nicht hitzebeständigen Gegenständen auf dem Heizgerät oder in dessen Nähe ist verboten.
- Legen Sie keine Wäschestücke zum Trocknen auf den Ofen.
- Ständer zum Trocknen von Kleidungsstücken oder dgl. müssen in ausreichendem Abstand vom Heizgerät aufgestellt werden – AKUTE BRANDGEFAHR!
- Beim Betrieb Ihres Heizgerätes ist das Verarbeiten von leicht brennbaren und explosiven Stoffen im selben oder in angrenzenden Räumen verboten.
- Wird der Ofen im Dauerbetrieb beheizt, ist ein erhöhter Verschleiß speziell der thermisch belasteten Teile die Folge. Es können sich die Reinigungsintervalle verkürzen. Bitte daher unbedingt die Vorgaben für die Reinigung und Wartung einhalten!

**Hinweis**
Abfallstoffe und Flüssigkeiten dürfen im Ofen nicht verbrannt werden!

**Hinweis**
ACHTUNG beim Befüllen des Vorratsbehälters. Die Öffnung des Pelletbehälters ist ausreichend dimensioniert, um ein problemloses Einfüllen zu gewährleisten. Achten Sie penibel darauf, dass keine Pellets auf die Konvektionsrippen und den heißen Ofenkorpus fallen. Es kann dadurch zu einer starken Rauchentwicklung kommen.

**Tipp**
Wir empfehlen daher ein Nachfüllen des Vorratbehälters bei kaltem Ofen.

**Hinweis**
Verschließen Sie keinesfalls die Konvektionsöffnungen Ihres Ofens um ein Überhitzen der eingebauten Komponenten zu vermeiden!

**Hinweis**
Ihr Ofen wird sich während der Aufheiz- und Abkühlphase ausdehnen und zusammenziehen. Das kann unter Umständen zu leichten Dehn- bzw. Knackgeräuschen führen. Dies ist ein normaler Vorgang und stellt keinen Reklamationsgrund dar.

**Hinweis**
Veränderungen an der Feuerstätte dürfen nicht vorgenommen werden. Dies führt außerdem zu Verlust von Garantie und Gewährleistung.

## Elektrischer Anschluss

Der Ofen wird mit einem ca. 2m langen Anschlusskabel mit Eurostecker geliefert. Dieses Kabel ist an eine 230Volt/50Hz Steckdose anzuschließen. Die durchschnittliche elektrische Leistungsaufnahme beträgt im regulären Heizbetrieb etwa 20 Watt. Während des automatischen Anzündvorganges ca. 150 Watt. Das Anschlusskabel muss so gelegt werden, dass jeglicher Kontakt mit heißen oder scharfkantigen Außenflächen des Ofens vermieden wird.

**Achtung Lebensgefahr!**
Ein Betrieb mit beschädigtem Anschlusskabel ist nicht erlaubt!
Ist das Anschlusskabel beschädigt, so ist dieses von einem qualifizierten Fachbetrieb umgehend zu ersetzen um eine weitere Gefährdung zu vermeiden.

**Hinweis**
Für Schäden am Gerät durch unsachgemäßer Anschlüsse und Verwendung wird keine Haftung übernommen und es entfällt die Gewährleistung.

## Erstes Anheizen

Der Ofenkorpus, ebenso diverse Stahl- und Gussteile sowie die Rauchrohre, werden mit einem hitzebeständigen Lack lackiert. Beim ersten Anheizen trocknet der Lack noch etwas nach. Es kann dabei zu einer geringfügigen Geruchsentwicklung kommen. Das Berühren bzw. Reinigen der lackierten Flächen während der Aushärtephase ist zu vermeiden. Das Aushärten des Lackes ist nach dem Betrieb mit großer Leistung beendet.

## Der richtige Kaminanschluss

Für die Wahl des Anschlusses und um eine korrekte Verbindung zwischen Ofen und Schornstein (Kamin) zu gewährleisten, lesen Sie bitte den Punkt INSTALLATION DES OFENS bzw. fragen Sie Ihren zuständigen Schornsteinfegermeister.

- Rauchrohre sind eine besondere Gefahrenquelle im Hinblick auf Rauchgasaustritt und Brandgefahr. Holen Sie für deren Anordnung und Montage den Rat eines konzessionierten Fachbetriebes ein.
- Bitte beachten Sie beim Anschluss Ihres Rauchrohres an den Kamin, im Bereich von mit Holz verkleideten Wänden, die entsprechenden Einbaurichtlinien.
- Beachten Sie unbedingt bei ungünstiger Wetterlage die Rauchgasbildung (Inversionswetterlage) und die Zugverhältnisse.
- Wenn zu wenig Verbrennungsluft zugeführt wird, kann es zu einer Verqualmung Ihrer Wohnung oder zu Rauchgasaustritt kommen. Außerdem können schädliche Ablagerungen im Heizgerät und im Kamin entstehen.
- Lassen Sie das Feuer bei einem Rauchgasaustritt ausgehen und überprüfen Sie, ob die Lufteinlassöffnung frei ist und die Rauchgasführungen und das Ofenrohr sauber sind. Im Zweifelsfall verständigen Sie unbedingt den Schornsteinfegermeister, da eine Zugstörung auch mit Ihrem Schornstein zusammenhängen kann.
- Wird der Kaminofen nicht betrieben, ist die Feuerraumtür geschlossen zu halten.
- Falsche Berechnung und Dimensionierung des Kamins kann zur Versottung des Schornsteins, d. h. zur Ablagerung von leicht entflammbaren Stoffen, wie Ruß und Teer, und in Folge dessen zu einem Kaminbrand führen.
- Sollte ein Kaminbrand eintreten, ziehen Sie den Netzstecker des Ofens. Rufen Sie die Feuerwehr und bringen Sie sich und alle Mitbewohner in Sicherheit!

## Mehrfach- und Gemischtbelegung

- Ihr Ofen ist für eine Mehrfach- und Gemischtbelegung geeignet und darf nur mit geschlossener Feuerraumtür betrieben werden.
- Eine Schornsteinberechnung nach EN13384-2 ist erforderlich.
- Gemischtbelegung nur in Verbindung mit BROKO-Sicherheits-einrichtung laut DIBt-Zulassung Z-43.13-485.
- Beachten Sie die unterschiedlichen Länderbestimmungen.

## Raumluftunabhängiger Betrieb

Ihr Ofen entspricht dem Typ CC und kann daher auch als raum-luftunabhängiger Pelletofen betrieben werden.

Sofern die benötigte Verbrennungsluft von außen über dichte Leitungen zugeführt wird, darf der Ofen auch in Nutzungseinheiten aufgestellt werden, die dauerhaft luftundurchlässig entsprechend dem Stand der Technik abgedichtet sind, sowie in Nutzungseinheiten, die mit mechanischen Be- oder Entlüftungsanlagen ausgerüstet sind. (Siehe ZUFUHR EINER EXTERNEN VERBRENNUNGSLUFT).

Der eingebaute Differenzdruckwächter überprüft den für einen ordnungsgemäßen Betrieb benötigten Differenzdruck zwischen Brennkammer und Aufstellraum.

Reicht der benötigte Differenzdruck nicht aus, kann der Ofen nicht in Betrieb genommen werden bzw. wird der laufende Betrieb aus Sicherheitsgründen eingestellt.

Es können keine Rauchgase in gefährlichen Mengen austreten.

Eine zusätzliche Sicherheitseinrichtung ist nicht notwendig.

Der Ofen darf nicht mit Lüftungsanlagen eingebaut werden die einen Unterdruck unterhalb von -15 Pa aufweisen.

**Hinweis**
Bitte beachten Sie immer in Absprache mit Ihrem zuständigen Schornsteinfegermeister die jeweils gültigen örtlichen Vorschriften und Regeln.

## Raumluftabhängiger Betrieb

Wird der Ofen ohne externe Zuluft installiert, gilt er als raumluftabhängig.
Dabei wird die gesamte Verbrennungsluft über den zentralen Luftansaugstutzen auf der Ofenrückseite aus dem Aufstellraum entnommen.
Stellen Sie daher sicher, dass immer genügend Frischluft für eine ordentliche Verbrennung vorhanden ist und keine raumluftabsaugenden Anlagen auf den Ofen wirken.
Die benötigte Frischluftmenge können Sie der technischen Datenliste entnehmen.
In Kombination mit raumlufttechnischen Anlagen (z.B.: kontrollierten Be- und Entlüftungsanlagen, Dunstabzug o.ä.) ist sicherzustellen, dass der Ofen und die raumlufttechnische Anlage gegenseitig überwacht und abgesichert werden (z.B. über einen Differenzdruckcontroller etc.). Die notwendige Verbrennungsluftzufuhr von ca. 20 $m^3/h$ muss gewährleistet sein.

## MULTIAIR - Konvektionsluftleitung

Nur für Öfen mit MULTIAIR:

- Die Konvektionsluftmenge und -temperatur pro Gebläse ist für die Beheizung eines zusätzlichen Raumes ausgelegt.
- Klären Sie die Anschlusssituation mit der zuständigen Behörde.
- Die Konvektionslufttemperatur beträgt max. 180 C° am Geräteaustritt.
- Die Konvektionsluftleitung soll so kurz wie möglich ausgeführt werden.
- Halten Sie die Anzahl der Umlenkungen so gering wie möglich.
- Um einen Unterdruck im Aufstellraum oder einen Überdruck in den jeweiligen MULTIAIR-Räumen zu vermeiden, stellen Sie eine ausreichende Luftzirkulation innerhalb der betroffenen Räume sicher (z. B. über Türspalt, Gitter, etc.).

Bei manchen Modellen befindet sich ab Werk eine Abdeckung über dem MULTIAIR-Gebläse um eine direkte Wärmeabgabe zur Wand zu verhindern.

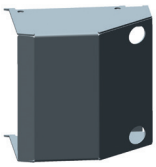

Symbolbild

Ein Betrieb ohne dieser Abdeckung oder ohne angeschlossener Konvektionsleitung ist nicht erlaubt. Missachtung führt zu Gewährleistungsverlust und für Schäden wird keine Haftung übernommen.

**Hinweis**
Bitte beachten Sie beim Anschluss der Konvektionsluftleitung unbedingt die nationalen und länderspezifischen Bau- und Brandschutzbestimmungen. Installation und Montage dürfen nur durch einen autorisierten Fachbetrieb durchgeführt werden.

# 2. INSTALLATION DES OFENS

**Hinweis**
Die Montage darf ausschließlich vom autorisierten Fachbetrieb durchgeführt werden.

**Hinweis**
Bitte beachten Sie die regional gültigen Sicherheits- und Baubestimmungen. Kontaktieren Sie diesbezüglich Ihren Schornsteinfegermeister.

**Hinweis**
Nur hitzebeständige Dichtmaterialien, sowie entsprechende Dichtbänder, hitzebeständiges Silikon und Mineralwolle verwenden.

**Hinweis**
Achten Sie darauf, dass das Rauchrohr nicht in den freien Querschnitt des Schornsteines hineinragt.

**Hinweis**
Falls Ihr Ofen für einen raumluftunabhängigen Betrieb vorgesehen ist, müssen die Ofenrohranschlüsse für diesen Einsatz dauerhaft dicht angeschlossen werden. Verwenden Sie zum Aufsetzen des Ofenrohres auf den konischen Rauchrohrstutzen und zum Einsetzen in das Rohrfutter des Schornsteines ein geeignetes hitzefestes Silikon.

**Hinweis**
Der Ofen darf keinesfalls auf ungeschütztem Boden geschoben werden. Als Montagehilfe und Unterlage eignen sich starke Wellpappe, Karton oder beispielsweise ein ausgedienter Teppich hervorragend. Damit können Sie den Ofen auch vorsichtig verschieben.

Zum fachgerechten Anschließen empfehlen wir original Rauchrohre aus dem RIKA Rauchrohrsortiment.

## Anschluss an den Schornstein (Kamin)

- Das Gerät muss an einem für feste Brennstoffe genehmigten, feuchteunempfindlichen Schornstein angeschlossen werden. Von der Feuchteunempfindlichkeit kann abgewichen werden, wenn die Schornsteinberechnung einen trockenen Betrieb ergibt.
- Die Temperaturklasse der Abgasanlage (Schornstein und Rauchrohr) muss für Pelletfeuerstätten nach EN16510-2-6 mindestens der Klasse T200 rußbrandbeständig und mindestens der Klasse T400 rußbrandbeständig für alle anderen Geräte entsprechen.
- Der Schornstein muss für Pelletgeräte für einen Durchmesser von 100 mm und für Scheitholzgeräte für 130 mm–150 mm je nach Ofenmodell ausgelegt sein.
- Vermeiden Sie zu lange Rauchgaswege zum Kamin. Die waagrechte Länge einer Abgasleitung sollte 1,5 Meter nicht überschreiten.
- Vermeiden Sie viele Richtungsänderungen des Abgasstromes zum Kamin. Es sollen maximal 3 Bögen in der Abgasleitung verarbeitet werden.
- Verwenden Sie ein Anschlussstück mit Reinigungsöffnung.
- Die Verbindungsstücke müssen aus Metall ausgeführt sein und die Anforderungen der Norm erfüllen (die Anschlüsse luftdicht installieren).
- Vor der Installation muss unbedingt eine Schornsteinberechnung durchgeführt werden. Die Nachweise müssen für Einfachbelegung nach EN13384-1 und für Mehrfachbelegung nach EN13384-2 durchgeführt werden.
- Der maximale Förderdruck (Kaminzug) soll 15 Pa nicht überschreiten.
- Die Ableitung der Rauchgase muss auch bei einem vorübergehenden Stromausfall gewährleistet sein.

**Hinweis**
Beim Anschluss an mehrfachbelegte Schornsteine sind je nach Ländervorschrift zusätzliche Sicherheitseinrichtungen erforderlich.

**Hinweis**
Das Eindringen von Kondenswasser über den Kaminanschluss muss ausgeschlossen werden. Für Kombiöfen ist bei Deckenanschluss oder Rauchrohranschluss oben ein Kondensatauffangrohr zu verwenden. Schäden durch Kondenswasser sind von der Gewährleistung und Garantie ausgeschlossen.

## Anschluss an einen Edelstahlschornstein (Kamin)

Der Anschluss muss ebenso nach EN13384-1 oder EN13384-2 berechnet und nachgewiesen werden.

Es dürfen nur isolierte (doppelwandige) Edelstahlrohre verwendet werden (biegsame Alu- oder Stahlrohre sind nicht zulässig).

Eine Revisionsklappe für eine regelmäßige Inspektion u. Reinigung muss vorhanden sein.

Der Anschluss an den Rauchfang ist luftdicht auszuführen.

## Verbrennungsluft

Jeder Verbrennungsvorgang benötigt Sauerstoff aus der uns umgebenden Luft. Diese sogenannte Verbrennungsluft wird bei Einzelöfen ohne externen Verbrennungsluftanschluss dem Wohnraum entzogen.

Diese entnommene Luft muss dem Wohnraum wieder zugeführt werden. Bei modernen Wohnungen kann durch sehr dichte Fenster und Türen zu wenig Luft nachströmen. Problematisch wird die Situation auch durch zusätzliche Entlüftungen in der Wohnung (z.B. in der Küche oder WC). Können Sie keine externe Verbrennungsluft zuführen, so lüften Sie den Raum mehrmals täglich, um einen Unterdruck im Raum oder eine schlechte Verbrennung zu vermeiden.

## Zufuhr einer externen Verbrennungsluft

Nur für Geräte, die für einen raumluftunabhängigen Betrieb geeignet sind.

- Für einen raumluftunabhängigen Betrieb muss dem Gerät über eine dichte Leitung die Verbrennungsluft von außen zugeführt werden. Lt. EnEV sollte die Verbrennungsluftleitung absperrbar sein. Die Stellung auf/zu muss eindeutig erkennbar sein.
- Schließen Sie an den Ansaugstutzen ein Rohr mit Ø 125 mm für Scheitholz- u. Kombiöfen oder mit Ø 50 mm oder Ø 60 mm für Pelletöfen an. Fixieren Sie dieses mit einer Schlauchklemme (nicht im Lieferumfang enthalten!). Bei Pelletgeräten mit längerer Anschlussleitung sollte nach ca. 1 m der Durchmesser auf etwa 100 mm vergrößert werden.
- Um ausreichende Luftzufuhr zu gewährleisten, soll die Leitung nicht länger als 4 m sein und max. 3 Biegungen aufweisen.
- Führt die Leitung ins Freie, muss sie mit einem Windschutz enden.
- Bei extremer Kälte auf das „Vereisen" der Zuluftöffnung achten (Kontrolle).
- Weiters besteht die Möglichkeit, die Verbrennungsluft direkt von einem anderen genügend belüfteten Raum (z.B. Keller) anzusaugen.
- Die Verbrennungsluftleitung muss am Luftstutzen des Gerätes dauerhaft dicht (Kleber oder Kitt) angeschlossen werden.
- Wird der Ofen längere Zeit nicht betrieben, so ist die Verbrennungsluftleitung abzusperren um das Eintreten von Feuchtigkeit in den Ofen zu verhindern.

**Hinweis**
Bitte beachten Sie, dass es bei einer Verbrennungsluftversorgung aus einem integrierten Schornsteinlüftungsschacht zu Problemen kommen kann. Die Vorwärmung der Verbrennungsluft verursacht eine der Strömungsrichtung entgegenwirkende Thermik. Die erhöhten Druckverluste reduzieren den Unterdruck in der Brennkammer. Der Kaminhersteller muss garantieren, dass der Widerstand für die Verbrennungsluft selbst unter schwierigsten Bedingungen bei max. 2 Pa liegt.

Sollten eine oder mehrere dieser Bedingungen NICHT zutreffen, so sind meist eine schlechte Verbrennung im Ofen und/oder Luftunterdruck im Aufstellraum die Folge.

## Mindestabstände

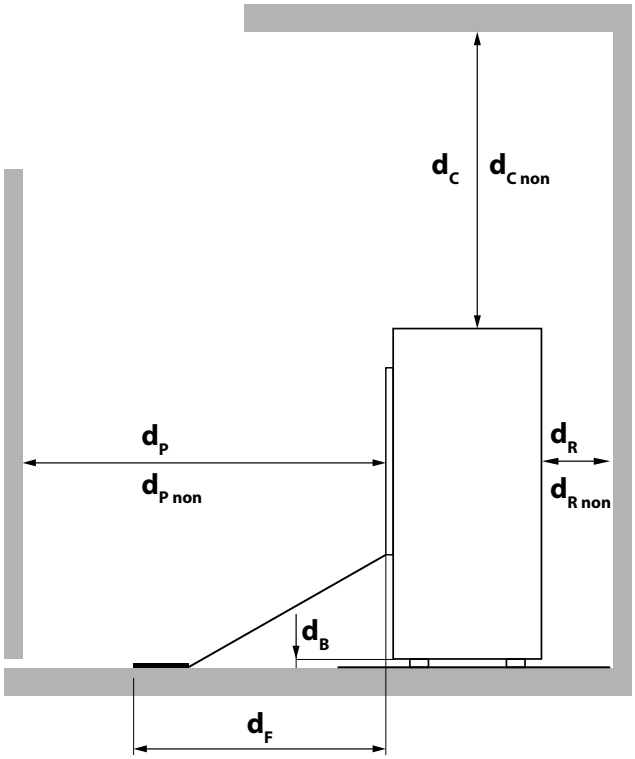


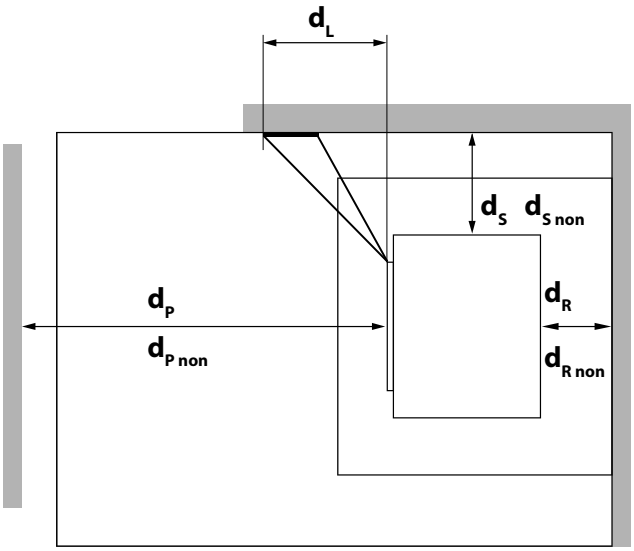


| Mindestabstand... | | | |
|---|---|---|---|
| $d_R$ | ... von der Rückseite zu brennbaren Materialien | [mm] | 100 |
| $d_S$ | ... von den Seiten zu brennbaren Materialien | [mm] | 250 |
| $d_C$ | ... von der Oberseite zu brennbaren Materialien in der Decke | [mm] | 750 |
| $d_P$ | ... von der Vorderseite zu brennbaren Materialien | [mm] | 800 |
| $d_F$ | ... von der Vorderseite zu brennbaren Materialien im unteren vorderen Strahlungsbereich | [mm] | 0 |
| $d_L$ | ... von der Vorderseite zu brennbaren Materialien im seitlichen vorderen Strahlungsbereich | [mm] | 0 |
| $d_B$ | ... unterhalb des Bodens (ohne Füße) zu brennbaren Materialien | [mm] | 0 |
| $d_{R\,non}$ | ... von der Rückseite zu nicht brennbaren Materialien | [mm] | 100 |
| $d_{S\,non}$ | ... von den Seiten zu nicht brennbaren Materialien | [mm] | 250 |
| $d_{C\,non}$ | ... von der Oberseite zu nicht brennbaren Materialien in der Decke | [mm] | 500 |
| $d_{P\,non}$ | ... von der Vorderseite zu nicht brennbaren Materialien | [mm] | 400 |

**Tipp**
für Service- u. Wartungsarbeiten bitten wir Sie, einen Mindestabstand von 20 cm seitlich u. hinter dem Ofen einzuhalten.

## Strahlungsbereich

ZU BRENNBAREN MATERIALIEN

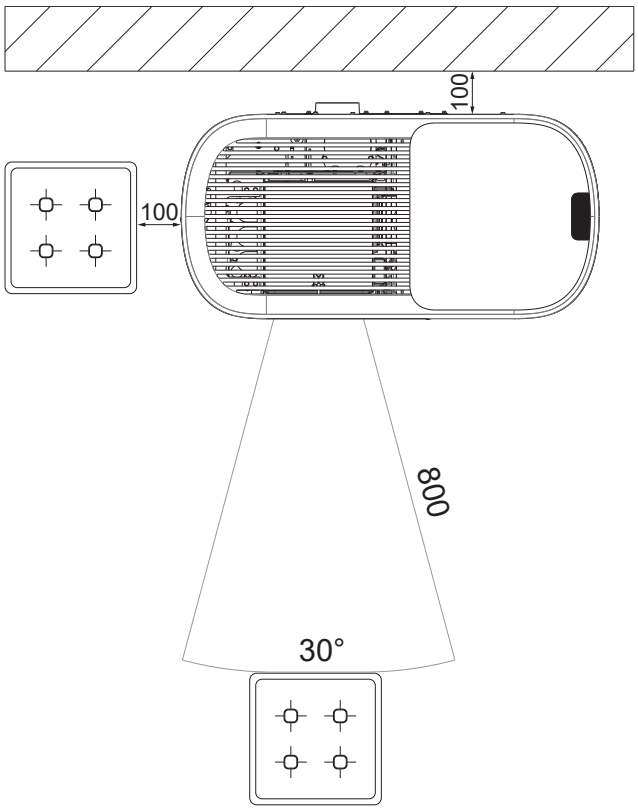


ZU NICHT BRENNBAREN MATERIALIEN

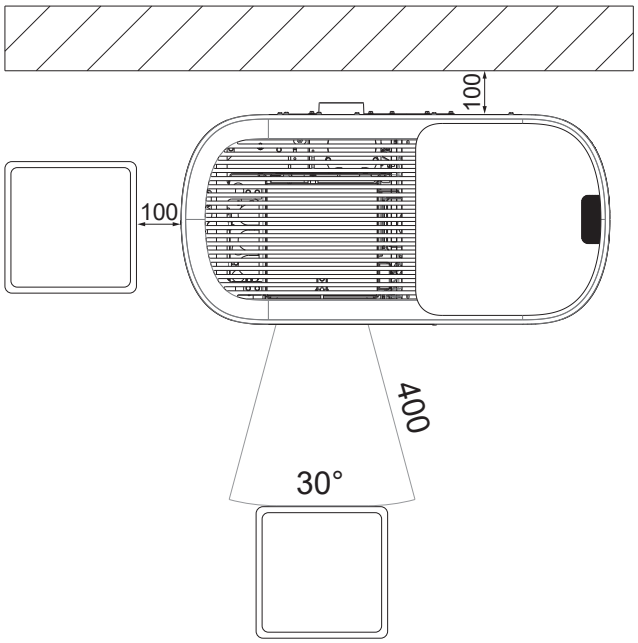


## Bodenschutz

Brennbare Böden (Holz, Teppich, etc.) müssen durch einen Belag aus nichtbrennbaren Baustoffen (Glas, Stahlblech oder Keramik) geschützt werden. Wie dieser Bodenschutz auszuführen ist, wird von den Ländern unterschiedlich behandelt.

Die maximale Temperatur am Boden Ihres Ofenmodells, überschreitet eine Temperatur von 60 C° über Raumtemperatur nicht. Es kann daher nicht zu einer übermäßigen Temperaturerhöhung im unteren Bereich des Ofens kommen und das Unterlegen einer feuerfesten Platte ist nicht zwingend notwendig. Eine Vorlegeplatte wäre somit ausreichend.

**DEUTSCHLAND – Feuerungsverordnung (FeuVO):**
Vor Feuerungsöffnungen von Feuerstätten für feste Brennstoffe, muss sich der Belag (Vorlegeplatte) nach vorn auf min. 50 cm und seitlich auf min. 30 cm über die Feuerungsöffnung hinaus erstrecken. Hierbei gilt die Feuerraumöffnung und nicht die Türkante.

**ÖSTERREICH – landesspezifische Gesetze (zB Oö. Heizungsanlagen- und Brennstoffverordnung):**
Unterhalb von Feuerstätten ist der Boden mit dem Brandverhalten $A2_{fl}$ auszuführen oder ein Belag mit dem Brandverhalten A2 aufzulegen. Auf der Beschickungsseite einer Feuerstätte ist ein Boden mit dem Brandverhalten $A2_{fl}$ oder ein Belag mit dem Brandverhalten A2 mit einer Mindesttiefe von 40 cm und einer Breite von der Breite der Beschickungstür mit einem beidseitigen Überstand von je 20 cm vorzusehen.

**Hinweis**
Es sind die landesspezifischen Vorschriften und Verordnungen zu beachten!

**Tipp**
Wenn kein Landesgesetz dieses Thema behandelt, kann auf die **ÖNORM B8311** verwiesen werden:
Feuerstätten sind auf einer Auflage aus nichtbrennbaren Materialien auf den Fußboden zu stellen. Diese muss die Feuerstätte seitlich um mind. 5 cm und auf der Bedienungsseite vor der Brennraumöffnung um mind. 30 cm überragen.

# 4. TECHNOLOGIE UND SICHERHEITSFUNKTIONEN

Der technologische Vorsprung Ihres neuen Pelletofens ist das Resultat von jahrelangen Testreihen in Labor und Praxis. Die praktischen Vorzüge Ihres Pelletgeräts sind überzeugend.

## Bedienkomfort

Mit dem eingebauten Touchdisplay steuern Sie alle Funktionen. Die Bedienung ist mit der benutzerfreundlich gestalteten Oberfläche denkbar einfach.

## Höchste Effizienz - geringste Emissionen

Im Ofen laufen sämtliche Prozesse automatisch ab. Die Faktoren

- Luftregelung
- Temperaturüberwachung
- Pelletzugabe

werden laufend aufeinander abgestimmt. Das garantiert eine optimale Verbrennung. Geringer Verbrauch und sehr gute Abgaswerte unter den erlaubten Grenzwerten sind das Resultat.

**Hinweis**
Aufgrund der automatischen Regelung sind während des Betriebes Flammgeräusche, fallende Pellets und die Ansteuerung der Elektronikkomponenten hörbar.

## DAR - Dynamic Air Regulation

Nur bei Öfen mit DAR

Ein Differenzdrucksensor im Zuluftsystem misst den Luftdurchsatz. Die Gebläsedrehzahl wird dem automatisch angepasst und garantiert eine optimale Verbrennung.

Auch die Luftleitung einer externen Luftzufuhr wird auf diese Art überwacht.

## Unterdrucküberwachung

Der integrierte Druckwächter überwacht laufend den Unterdruck im Brennraum während des Betriebes. Wird ein definierter Grenzwert unterschritten, kann ein einwandfreier Betrieb nicht mehr gewährleistet werden. Der Heizbetrieb wird mit einer Fehlermeldung eingestellt.

**Hinweis**
Fällt der Luftdruck im Aufstellraum, z.B. durch einen eingeschalteten Dunstabzug oder WC-Lüfter in der Wohnung, so stellt der Druckwächter den Heizbetrieb ein. Sorgen Sie während des Heizbetriebs für eine ausreichende Frischluftzufuhr im Aufstellraum!

## Niedertemperatur - Abschaltung

Kühlt der Ofen unter eine Mindesttemperatur ab, so wird der Heizbetrieb eingestellt. Diese Abschaltung kann beispielsweise auch bei verspätetem Zünden der Pellets eintreten.

## Elektrische Überstromsicherung

Das Gerät ist mit einer Hauptsicherung (an der Geräterückseite) gegen Überstrom abgesichert.

## Automatischer Reinigungszyklus

Die Drehzahl des Rauchgasgebläses erhöht sich stündlich für eine kurze Zeitdauer, um Asche aus der Brennmulde auszublasen und dadurch die Betriebssicherheit zu erhöhen. Am Display erscheint die Statusanzeige REINIGUNG.

Nur bei Öfen mit Kipprost:

Alle 6 Stunden (Intervall einstellbar) erfolgt zusätzlich ein automatischer Reinigungszyklus. Der Ofen wechselt in den Ausbrand, anschließend wird ein Abkippvorgang durchgeführt und danach wieder neu gezündet. Am Display erscheint durchgehend die Statusanzeige Gr. REINIGUNG. Der Abkippvorgang dient dazu Asche und Klinker aus der Brennmulde in die Aschelade zu befördern.

**Hinweis**
Diese Zusatzfunktion ersetzt keinesfalls die manuelle Reinigung wie unter PFLEGE und REINIGUNG/WARTUNG beschrieben, diese ist unbedingt regelmäßig auszuführen.

**Hinweis**
Beim automatischen Abkippvorgang (STARTPHASE oder GROSSE REINIGUNG), kann es aufgrund der Drehbewegung des Kipprostes vorübergehend zu einer Geräuschentwicklung kommen.

## Komponentenüberwachung

Alle eingesetzten elektrischen Komponenten werden während des Betriebs laufend überwacht. Ist eine Komponente defekt oder kann sie nicht richtig angesteuert werden, wird der Betrieb eingestellt und eine Warnung bzw. Fehlermeldung ausgegeben (siehe Anleitung TOUCH DISPLAY).

## Schneckenmotorüberwachung

Durch zu lange oder feuchte Pellets sowie Pellets mit zu hohem Staubanteil (siehe KLEINE BRENNSTOFFKUNDE PELLETS) kann im Schneckenkanal ein sogenannter Schneckenstopfer hervorgerufen werden. Dies kann auch vorkommen, wenn sich die Pellets in der Brennmulde aufhäufen und der Rückstau bis in den Fallschacht reicht. Aufgrund einer erhöhten Stromaufnahme des Schneckenmotors wird die Fehlermeldung AUSTRAGMOTOR BLOCKIERT ausgelöst. Der Betrieb des Ofens wird eingestellt. Bitte verständigen Sie umgehend den Kundendienst!

## Stromausfall (während des Heizbetriebes)

Nach einem kurzen Stromausfall werden die Betriebsfunktionen, die vor dem Stromausfall eingestellt waren, fortgesetzt. Dauert der Stromausfall etwas länger, wechselt der Ofen in die Startphase sofern noch genügend Temperatur bzw. Glut dazu vorhanden ist. Unter einer gewissen Temperatur wechselt der Ofen in den Ausbrand. Das Rauchgasgebläse läuft weiter um etwaige Pelletrückstände abzubrennen (Dauer ca. 10min). Danach erfolgt automatisch ein Neustart.

## Stromausfall (während der Startphase)

Nach einem kurzen Stromausfall wird der Startvorgang fortgesetzt. Dauert der Stromausfall länger, wechselt der Ofen in den Ausbrand. Das Rauchgasgebläse läuft weiter um etwaige Pelletrückstände abzubrennen (Dauer ca. 10 min). Danach erfolgt automatisch ein Neustart.

# 5. KOMFORTOPTIONEN

## Raumsensor/Funkraumsensor

Mit dieser Option können Sie Ihren Kaminofen über die Raumtemperatur steuern. Zusätzlich zur Raumtemperatur können Sie auch die gewünschten Heizzeiten einstellen. Im Zeitraum während der Heizzeiten wird eine von Ihnen gewählte Raumtemperatur eingehalten.

Genauere Informationen entnehmen Sie bitte der Bedienungsanleitung der Option Raumsensor bzw. Funkraumsensor.

## Schnittstelle

für diverse Optionen

Der RAUMSENSOR und der FUNKRAUMSENSOR sind mit dem mitgelieferten Verbindungskabel an der Schnittstelle (Ofenrückseite/ Geräteinnenseite) anzuschließen.

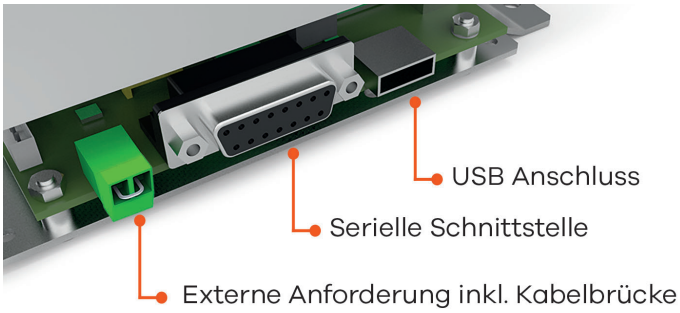


(Auslieferungszustand)

## Externe Anforderung

- Unterdruck-Controller* zur Mehrfachbelegung (z.B. BROKO - standardmäßig auf EIN, siehe Einstellungen)
- Externes Raumthermostat*, Drehregler* (in Verbindung mit MULTIAIR)
- Kontaktschalter (zB: Dunstabzugshaube)*

* Kabelbrücke entfernen und ein 2-poliges Kabel mit 0,5 - 0,75mm² Querschnitt anschließen.

Erhält Ihr Kaminofen eine externe Anforderung, den Betrieb einzustellen, dauert es ca. eine Minute, bis er sich ausschaltet.

**Hinweis**
Ist weder die Kabelbrücke noch eine externe Anforderung (zB: externes Raumthermostat) angeschlossen, ist kein Betrieb möglich. Die externe Anforderung hat vor allen Betriebsmodi (MANUELL/ AUTOMATIK/KOMFORT) Vorrang.

## Serielle Schnittstelle

- RIKA Raumsensor / RIKA Funkraumsensor (optional erhältlich)
- RIKA GSM Control (optional erhältlich)

## USB Anschluss

- RIKA FIRENET (optional erhältlich)

## Externes Raumthermostat

Ihr Kaminofen verfügt über eine an der Rückwand situierte Schnittstelle, an der Sie ein handelsübliches Raumthermostat anschließen können. Hierzu ist die Verwendung eines 2-poligen Kabels mit 0,5 - 0,75 mm² Querschnitt erforderlich, welches Sie anstelle der im Auslieferungszustand montierten Kabelbrücke anklemmen müssen.

## Externer Anschluss Kabelbrücke

Soll die Steuerung Ihres Kaminofens von einem externen Raumthermostat übernommen werden, müssen Sie anstelle der standardmäßig eingebauten Kabelbrücke Ihr externes Raumthermostat anschließen.

Das angeschlossene externe Raumthermostat kann entweder im MANUELLEN oder im AUTOMATIK MODUS betrieben werden. In beiden MODI wird die aktuell eingestellte Heizleistung herangezogen, zusätzlich sind im AUTOMATIK MODUS die am Gerät eingestellten Heizzeiten aktivierbar.

Im Hauptmenü INFO können Sie im Untermenüpunkt Info – Eingänge ablesen, ob die externe Anforderung derzeit aktiv ist.

Erhält Ihr Kaminofen eine externe Anforderung den Betrieb einzustellen, dauert es ca. 5min bis er sich ausschaltet. Alle weiteren Einstellungen an Ihrem externen Raumthermostat entnehmen Sie bitte der jeweils mitgelieferten Bedienungsanleitung.

**Hinweis**
Ist weder die Kabelbrücke noch ein externes Raumthermostat angeschlossen, ist kein Betrieb möglich. Die externe Anforderung hat vor allen Betriebsmodi (MANUELL/AUTOMATIK/KOMFORT) Vorrang.

## Option RIKA FIRENET 2nd Generation

nur für Kombi- und Pelletöfen mit Touchdisplay ab Version V2.29 und höher geeignet

Das FIRENET Modul verbindet Ihren Ofen mit dem Internet. Sie können sich von jedem internetfähigen Endgerät aus (Tablet, PC, Smartphone...) mit dem Ofen verbinden. So rufen Sie den Betriebszustand und diverse Informationen ab und treffen Ihre Einstellungen aus der Ferne.

Für nähere Informationen wenden Sie sich bitte an Ihren Fachhändler.

## RIKA VOICE Sprachsteuerung

nur für Kombi- und Pelletöfen mit Touchdisplay ab Version V2.26 in Kombination mit RIKA FIRENET-Modul und Amazon Alexa

Mit RIKA VOICE steuern Sie Ihren RIKA Ofen einfach mit Sprachbefehlen. Ein- oder ausschalten, Betriebsmodi wechseln oder die gewünschte Heizleistung oder Raumtemperatur einstellen: ein kurzer Satz reicht aus!

Nähere Informationen finden Sie unter **www.rika.at** oder bei Ihrem Fachhändler.

# 6. KLEINE BRENNSTOFFKUNDE PELLETS

## Was sind Pellets?

Holzpellets sind ein genormter Brennstoff. Jeder Hersteller muss sich an bestimmte Auflagen halten, um ein einwandfreies und energieeffizientes Heizen mit den Pellets zu ermöglichen. Pellets werden aus Holzabfällen von Säge- und Hobelwerken, sowie aus Bruchholz von Forstbetrieben hergestellt. Diese Ausgangsprodukte werden zerkleinert, getrocknet und ohne Bindemittel zum Brennstoff Pellet gepresst.

**ENplus – Pellets**

Diese Pellets-Norm setzt im Bereich Sicherheit Maßstäbe im europäischen Pelletsmarkt. Mit Identifikationsnummern wird die Rückverfolgbarkeit der Pellets sichergestellt. Bei den Pelletherstellern werden jährlich die Produktionsanlagen und der Ablauf des Fertigungsprozesses überprüft.

Ein Qualitätssicherungssystem garantiert, dass die Pellets tatsächlich den Anforderungen der neuen Norm entsprechen und somit die Voraussetzung für einen störungsfreien Heizbetrieb gegeben ist.

## Spezifikation Holzpellets nach ENplus – A1

| Parameter | Einheit | ENplus-A1 |
|---|---|---|
| Durchmesser | mm | 6 (±1)[2] |
| Länge | mm | 3,15–40[3] |
| Schüttdichte | kg/m³ | ≥ 600 |
| Heizwert | MJ/kg | ≥ 16,5 |
| Wassergehalt | Ma.-% | ≤ 10 |
| Feinanteil (< 3,15 mm) | Ma.-% | ≤ 1 |
| Mechanische Festigkeit | Ma.-% | ≥ 97,5[4] |
| Aschegehalt | Ma.-%[1] | ≤ 0,7 |
| Ascheerweichungstemperatur | (DT) °C | ≥ 1200 |
| Chlorgehalt | Ma.-% [1] | ≤ 0,02 |
| Schwefelgehalt | Ma.-% [1] | ≤ 0,03 |
| Stickstoffgehalt | Ma.-% [1] | ≤ 0,3 |
| Kupfergehalt | mg/kg [1] | ≤ 10 |
| Chromgehalt | mg/kg [1] | ≤ 10 |
| Arsengehalt | mg/kg [1] | ≤ 1 |
| Cadmiumgehalt | mg/kg [1] | ≤ 0,5 |
| Quecksilbergehalt | mg/kg [1] | ≤ 0,1 |
| Bleigehalt | mg/kg [1] | ≤ 10 |
| Nickelgehalt | mg/kg [1] | ≤ 10 |
| Zinkgehalt | mg/kg [1] | ≤ 100 |

1) im wasserfreien Zustand
2) Durchmesser muss angegeben werden
3) maximal 1 % der Pellets dürfen länger als 40 mm sein, max. Länge 45 mm
4) Bei Messungen mit dem Lignotester (interne Kontrolle) gilt der Grenzwert ≥ 97,7 Ma.-%

Ihr Ofen ist ausschließlich für die Verbrennung von Pellets aus Holz in kontrollierter Qualität zugelassen. Bitte fordern Sie geprüften Brennstoff und eine Liste von überwachten Brennstoffherstellern von Ihrem Pelletofenhändler an.

**Hinweis**
Verbrennen Sie ausschließlich geprüfte Pellets nach ENplus - A1. Die Verwendung von minderwertigem oder unzulässigem Pelletbrennstoff beeinträchtigt die Funktion Ihres Pelletofens und kann des Weiteren zum Erlöschen der Gewährleistung, der Garantie und der damit verbundenen Produkthaftung führen.

**Hinweis**
Die Temperatur und Leistung Ihres Ofens kann aufgrund unterschiedlicher Pelletqualitäten abweichen.

**Hinweis**
Die angezeigte Fördermenge beim Pelletverbrauch (INFO – PARAMETER – FÖRDERM. GESAMT) kann, aufgrund unterschiedlicher Qualität und Schüttdichte der Pellets, von der tatsächlichen Menge abweichen. Dies stellt keinen Reklamationsgrund dar.

**Hinweis**
Die Verbrennung von nicht pelletierten Festbrennstoffen (Stroh, Mais, Hackgut usw.) ist nicht gestattet! Abfallverbrennungsverbot beachten! Nichteinhaltung dieser Vorschriften macht alle Garantie- und Gewährleistungsansprüche nichtig und könnte die Sicherheit des Gerätes beeinträchtigen!

## Brennstoffzugabe während des Pelletbetriebs

**Hinweis**
VORSICHT beim Einfüllen! Pelletsack nicht mit dem heißen Ofen in Berührung bringen. Pellets, die neben den Vorratsbehälter gefallen sind, sofort entfernen!

Um zu verhindern, dass das Feuer versehentlich wegen Mangel an Brennstoff ausgeht, empfehlen wir, einen angemessenen Füllstand im Vorratsbehälter aufrecht zu erhalten. Sehen Sie öfters nach dem Füllstand. Der Behälterdeckel muss jedoch, außer beim Befüllen, stets geschlossen sein.

Beim Befüllen des Behälters während des Betriebes (Öffnen des Behälterdeckels) wird das Gebläse hochgefahren und die Pelletförderung ausgesetzt, der Betrieb wird erst nach dem Schließen des Behälterdeckels (nur bei Geräten mit Magnetschalter) wieder fortgesetzt.

Pelletbehälterkapazität: (siehe TECHNISCHE DATEN)

## Pelletslagerung

Um ein problemloses Verbrennen der Holzpellets zu gewährleisten, ist es unbedingt notwendig, den Brennstoff trocken und frei von Verschmutzungen zu lagern.

Pellets sollten auch in Säcken nicht im Freien oder der Atmosphäre ausgesetzt gelagert werden. Dies kann zu Verstopfungen in der Förderschnecke führen.

**Hinweis**
Schneckenstopfer sind von der Gewährleistung ausgenommen.

## Brennstoffmenge

| | Nennlast | Teillast |
|---|---|---|
| Brennstoffmenge | ~2,3 kg/h* | ~0,8 kg/h* |
| Brenndauer bei vollem Pelletbehälter | ~22 h* | ~64 h* |

* Praxiswerte, können je nach Pelletqualität abweichen.

**Hinweis**
Der Pelletverbrauch hängt von der Größe der Pellets ab. Je größer die Pellets, desto langsamer die Zufuhr und umgekehrt.

## Zeitbrand-Feuerstätte (INT)

Ihr Ofen entspricht dem Typ INT und ist daher eine Zeitbrand-Feuerstätte. Diese ist für den Betrieb in kurzen Abständen über eine beliebige Zeitdauer durch aufeinander folgende Befüllung vorgesehen.

**Hinweis**
Wird der Ofen im Dauerbetrieb beheizt, ist ein erhöhter Verschleiß speziell der thermisch belasteten Teile die Folge. Es können sich die Reinigungsintervalle verkürzen. Bitte daher unbedingt die Vorgaben für die Reinigung und Wartung einhalten!

# 7. MONTAGE RAUCHROHRANSCHLUSS

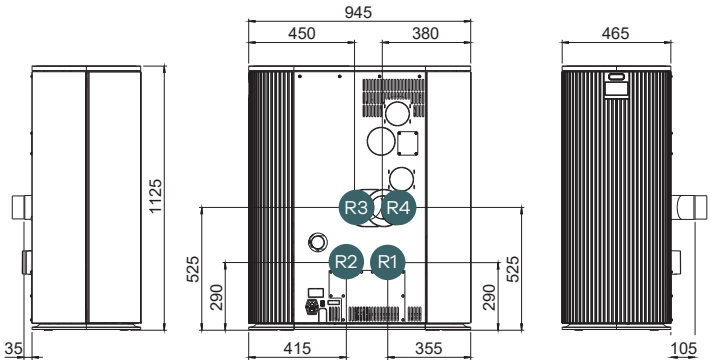


**Tipp**
Angaben rechts / links von der Ofenvorderseite aus gesehen!

**Hinweis**
Die möglichen Rauchrohranschlüsse R0-R6 richten sich nach dem Modell und der Ausstattung des DOMO II.

| Nr. | Anschluss | Teile |
|---|---|---|
| R1 | hinten | keine (Auslieferungszustand) |
| R2 | hinten Mitte | Anschlussbogen 90° (E15634) |
| R3 | hinten Mitte erhöht | 90° Knie mit Putzdeckel (E14462) und 45° Knie (E11316) |
| R4 | hinten erhöht | 90° Knie mit Putzdeckel (E14462) |

**Hinweis**
Manipulationen am Gerät nur dann vornehmen, wenn der Netzstecker des Ofens aus der Steckdose gezogen und der Ofen vollständig abgekühlt ist.

**Hinweis**
Bei der Montage/ Demontage keine Gegenstände (Schrauben etc.) in den Pelletbehälter fallen lassen – sie können die Förderschnecke blockieren und den Ofen beschädigen.

**Hinweis**
Bei allen Umbautätigkeiten sollten Sie besonders auf Ihre Finger bzw. alle Verkleidungsteile und Ofenanbauteile achten. Wählen Sie weiche Unterlagen, damit Sie Ihre Wohnraumeinrichtung bzw. die Ofenverkleidungsteile nicht beschädigen.

## Demontage der Rückwand

Beim Ofen treffen Sie folgende Vorbereitungen:

Lösen Sie die 4 Sechskantschrauben an der Rückwand. Die Rückwand kippt nach hinten. Stecken Sie das Erdungskabel ab. Sie können Sie dann nach oben abheben.

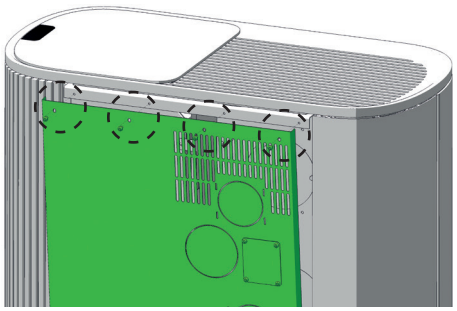

#25

## Umrüsten auf Rauchrohranschluss hinten Mitte R2

Tauschen Sie die Abdeckung.

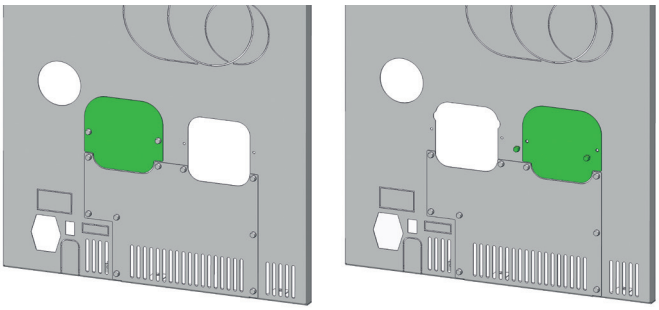

Tauschen Sie den Rauchgasstutzen und die seitliche Abdeckplatte gegeneinander aus.

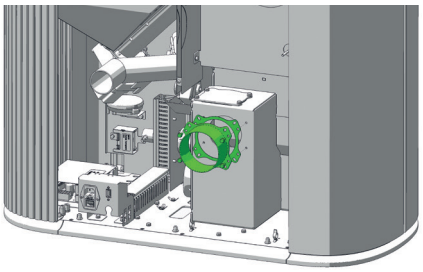

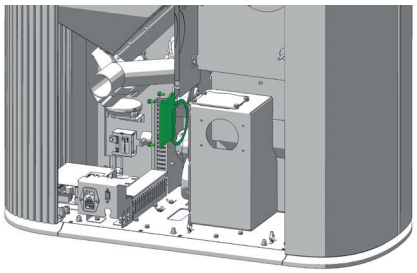

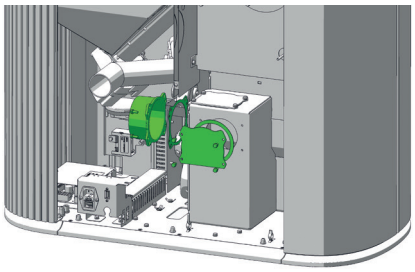

Setzen Sie das entsprechende Rauchrohr auf den Rauchgasstutzen auf. Achten Sie auf eine dichte Ausführung!

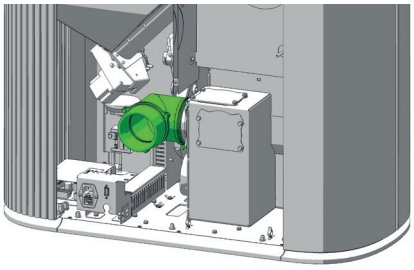

Montieren Sie die Rückwand.

**Hinweis**
Schützen Sie alle Kabel und Silikonschläuche im Inneren des Ofens vor Hitzeeinwirkung! Unsachgemäße Montage kann Ihren Ofen beschädigen und führt zu Garantieverlust.

## Umrüsten auf erhöhten Anschluss hinten Mitte R3

Schneiden Sie je nach gewünschtem Anschluss die Rückwand entlang der markierten Perforierung aus.

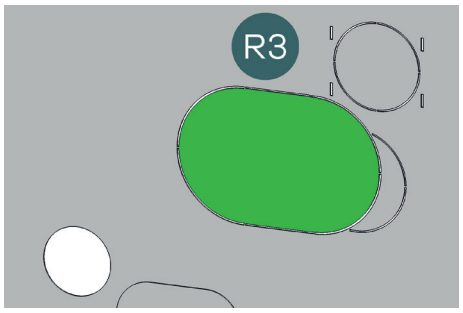

Tauschen Sie den Rauchgasstutzen und die obere Abdeckung gegeneinander aus.

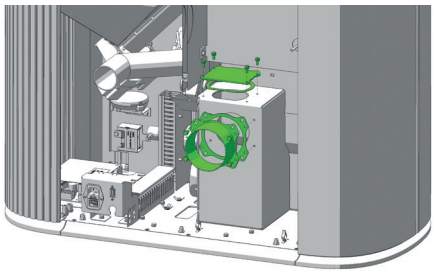

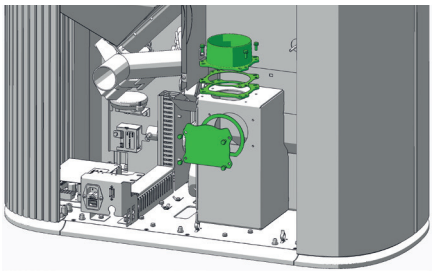

Für den Anschluss hinten Mitte R3 schneiden Sie die Hitzeschutzbleche entlang der markierten Perforierung aus.

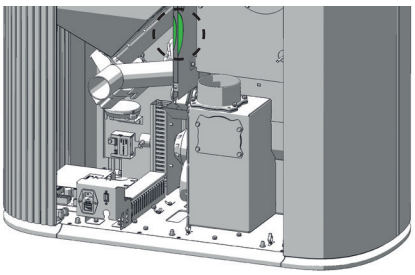

Setzen Sie ein 90° Knie mit Putzdeckel und darauf ein weiteres 45° Knie für den **erhöhten Anschluss Mitte** auf den Rauchgasstutzen auf. Dieses längen Sie passend ab, ca. 4 cm. Achten Sie auf eine dichte Ausführung!

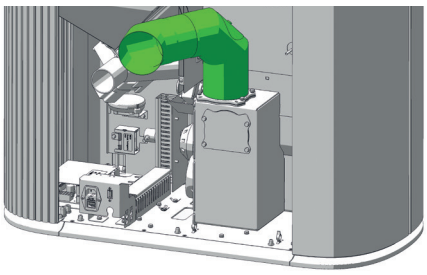

Montieren Sie die Rückwand.

## Umrüsten auf erhöhten Anschluss hinten R4

Schneiden Sie je nach gewünschtem Anschluss die Rückwand entlang der markierten Perforierung aus.

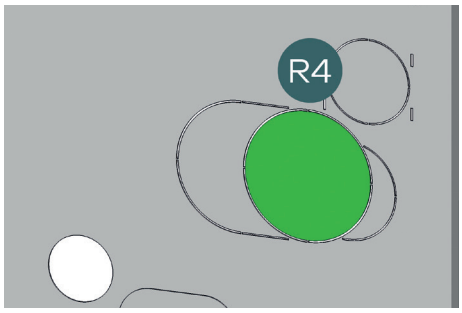

Tauschen Sie den Rauchgasstutzen und die obere Abdeckung gegeneinander aus.

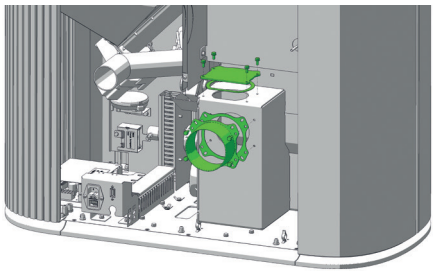

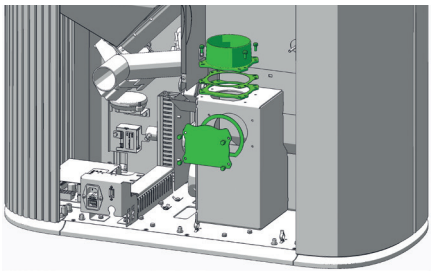

Setzen Sie das 90° Knie mit Putzdeckel für den **erhöhten Anschluss** auf den Rauchgasstutzen auf. Achten Sie auf eine dichte Ausführung!

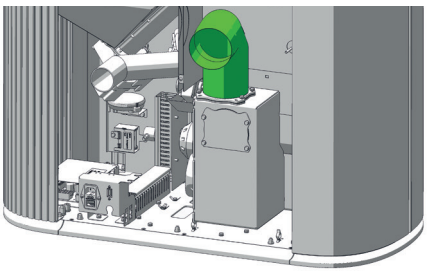

Montieren Sie die Rückwand.

# 8. BETREIBERANWEISUNG DURCH AUTORISIERTEN SERVICETECHNIKER

## Betreibereinweisung

Dies ist einer der wichtigsten Punkte der Inbetriebnahme. Die folgenden Punkte müssen von einem autorisierten Servicetechniker dem Betreiber verständlich übermittelt werden:

**Gerätefunktionen**

- Erklärung der Abläufe im Gerät während der Zündung, des Regelbetriebes, der Reinigungsphase usw.

**Steuerung**

- Nachfüllen des Pelletbehälters
- Funktionen und Einstellungen
- Optionen / Zubehör
- Programmierung Heizzeiten

**Bedienungsanleitung**

- Übergabe und Hinweis auf den Inhalt zu den nachfolgenden Punkten

**Garantiebedingungen**

- Unterscheid Gewährleistung (gesetzlich) und Garantie (freiweillig)
- Bedingungen der Garantie
- Festlegung der Verschleißteile
- Hinweis auf die zu verwendende Pelletqualität und die Folgen schlechter Qualität

**Reinigungsanleitung**

- Bei regulärem Heizbetrieb ist eine regelmäßige Reinigung notwendig
- Die Aschenlade ist regelmäßig zu entleeren
- Je nach Gerätetyp sind Rauchgaszüge ein- oder zweimal inder Heizsaison zu reinigen (Fachbetrieb)

**Hinweis**
Wir empfehlen, mind. 1x jährlich, sämtliche Wartungsarbeiten von einem Fachbetrieb durchführen zu lassen.

**Verbrennung**

- Alle Türen müssen dicht schließen, um Falschluftzufuhr zu verhindern

RIKA®

**INBETRIEBNAHME PROTOKOLL**
für RIKA Pellet- und Kombiöfen.

**Installationsadresse**
Name, Vorname
Straße, Hausnummer
PLZ, Ort
E-Mail, Telefon

**RIKA Fachhändler**
Händlerstempel

**Gerätedaten**
Gerätetyp
Seriennummer
Verkleidung unbeschädigt? ☐ JA ☐ NEIN
Softwareversion
Displayversion
Produktionsjahr

**Elektrische Peripherie**
Anschlussdose geerdet ☐
Raumthermostat ☐ Modell
FIRENET ☐ Modell
GSM-Modem ☐ Funktion geprüft ☐
Telefonanbieter

**Kontrolle System und Sicherheitskomponenten**
Leichtgängigkeit Rauchgasklappe geprüft (Kombiofen) ☐
Leichtgängigkeit Rückbrandklappe geprüft (Kombiofen) ☐
Differenzdrucksensor ☐ JA ☐ NEIN
Brandmelder/Feuermelder vorhanden? ☐ JA ☐ NEIN
Feuerfester Bodenbelag vorhanden? ☐ JA ☐ NEIN
Sonstiges

**Aufstellung**
Fachgerechte Montage lt. Montage-, Bedienungs- und Montageanleitung ☐ JA ☐ NEIN
Anmerkungen:
Raumhöhe
Wohnraumbelüftung ☐ JA ☐ NEIN
Dunstabzugshaube (Aussenanschluß) ☐ JA ☐ NEIN
WC-Absaugung ☐ JA ☐ NEIN

**ACHTUNG:**
Die Einhaltung der nationalen Bestimmungen und Gesetze sowie der

Symbolbild

# 9. PFLEGE

Die Häufigkeit, mit der Ihr Pelletofen zu reinigen ist, sowie Wartungsintervalle hängen von der Installation, der Heizweise und dem von Ihnen verwendeten Brennstoff ab. Hoher Feuchtigkeitsgehalt, Asche, Staub und Späne können die notwendigen Wartungsintervalle mehr als verdoppeln. Wir möchten noch einmal darauf hinweisen, dass Sie nur geprüfte und empfohlene Holzpellets als Brennstoff verwenden dürfen.

**Hinweis**
In der Asche kann Glut verborgen sein – nur in Blechgefäße füllen! Im ausgekühlten Zustand im Restmüll entsorgen!

**Hinweis**
Wir empfehlen, mind. 1x jährlich, sämtliche Wartungsarbeiten von einem Fachbetrieb durchführen zu lassen.

## Brennmulde reinigen

mindestens 1x wöchentlich

Trotz der automatischen Ascheabkippung vor bzw. während des Heizbetriebes sind Brennraum, Brennmulde und Kipprost regelmäßig von Asche und Klinker zu befreien. Nutzen Sie die Reinigungs-Funktion um den Kipprost senkrecht zu stellen.

Entfernen Sie den Klinker mittels mitgelieferter Bürste und kehren Sie die Verbrennungsrückstände in die Aschelade. Saugen Sie die Brennmulde mit dem Staubsauger aus.

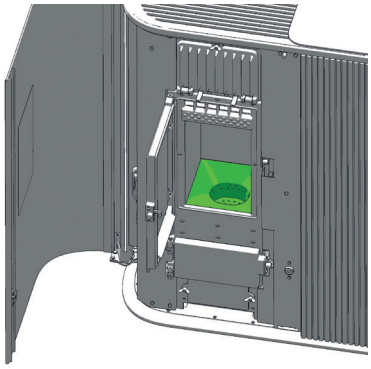

Achten Sie bei der Reinigung mit der Bürste darauf, dass Sie die Zündung nicht beschädigen. Saugen Sie das Zündrohr mit dem Staubsauger aus.

**Hinweis**
Brennmulde regelmäßig reinigen. Reinigung jedoch nur im kalten Zustand, wenn die Glut erloschen ist!

## Reinigung Flammtemperaturfühler

Befreien Sie den Flammtemperaturfühler in regelmäßigen Abständen von Ascheablagerungen. Verwenden Sie hierfür ein sauberes Reinigungstuch oder Zeitungspapier.

## Aschelade entleeren

Entleeren Sie die Aschelade regelmäßig. Sie können die Aschelade bei geöffneter Feuerraumtür einfach nach vorne herausziehen.

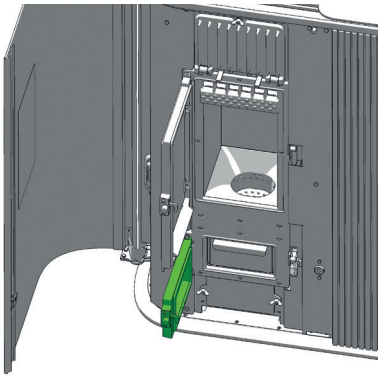

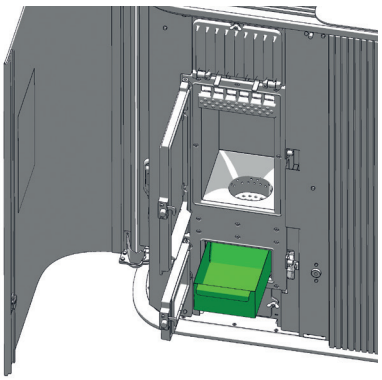

## Lackierte Flächen reinigen

Bei Bedarf

Lackierte Oberflächen mit einem feuchten Tuch abwischen, nicht scheuern. Keine lösungsmittelhaltigen Reiniger verwenden.

## Eloxierte Flächen reinigen

Bei Bedarf

Der Deckelbereich ist eloxiert. Zur Reinigung mit einem weichen, feuchten Tuch und handelsüblichem Glasreiniger abwischen. Keine scheuernden Reinigungsmittel oder abrasive Schwämme verwenden.

## Thermoesche reinigen

Bei Bedarf

Holzlamellen mit einem feuchten Tuch abwischen, nicht scheuern. Keine lösungsmittelhaltigen Reiniger verwenden.

**Hinweis**
Holzlamellen aus Thermoesche können unter bestimmten Bedingungen leicht abfärben. Dies stellt keinen Materialmangel dar, ist natürlich und nimmt mit der Zeit ab.

## Türglas reinigen

Zur Reinigung mit einem weichen, feuchten Tuch und handelsüblichem Glasreiniger abwischen. Keine scheuernden Reinigungsmittel oder abrasive Schwämme verwenden.

## Feuerraum Türglas reinigen

Bei Bedarf

An der Sichtscheibe legt sich bei Festbrennstoffen, besonders bei der sehr feinen Asche von Holzpellets ein Scheibenbeschlag an, der je nach Pelletqualität hell oder dunkel (speziell bei kleiner Leistung) ausfallen kann. Das Glas der Feuerraumtüre reinigen Sie am besten mit einem feuchten Lappen. Hartnäckiger Schmutz löst sich mit einem speziellen Reinigungsmittel (ohne ätzende Säuren u. Lösungsmittel - Gefahr für die Glasoberfläche!), das bei Ihrem Ofenfachhändler erhältlich ist.

# 10. REINIGUNG

Abhängig vom Pelletverbrauch erscheint in regelmäßigen Intervallen eine Aufforderung zur Reinigung des Ofens am Display. Die Meldung kann am Touchdisplay quittiert und der Betrieb fortgesetzt werden. Führen Sie bei nächster Gelegenheit eine Reinigung durch.

Anschließend setzen Sie den Zähler im Menü **EINSTELLUNGEN,** Untermenü **RESETS** laut Bedienungsanleitung TOUCHDISPLAY zurück.

**Tipp**
Solange Sie die Fördermenge unter EINSTELLUNGEN - RESETS nicht zurücksetzen, erscheint die Meldung in regelmäßigen Abständen.

**Hinweis**
Service / Wartung nur dann vornehmen, wenn der Netzstecker aus der Steckdose gezogen und der Ofen vollständig abgekühlt ist!

## Konvektionsluftöffnungen

Saugen Sie die Konvektionsluftöffnungen regelmäßig von Staubablagerungen frei.

Vor Beginn der neuen Heizsaison sollte der Ofen gründlich gereinigt werden, um zu starke Geruchsbelästigung zu vermeiden.

**Hinweis**
Verschließen Sie keinesfalls die Konvektionsöffnungen Ihres Kaminofens um ein Überhitzen der eingebauten Komponenten zu vermeiden!

## Rauchgaszüge reinigen

Die Rauchgaskanäle sind unter und neben dem Feuerraum situiert.

Öffnen Sie die Dekorglastüre mittels Knopfdruck am Display bevor Sie den Ofen vom Stromnetz trennen.

Lösen Sie die Flügelmutter am Putzdeckel und klappen Sie ihn bis zum Anschlag auf.

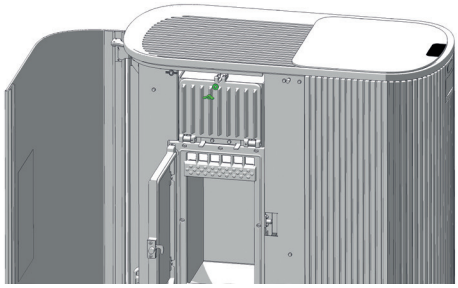

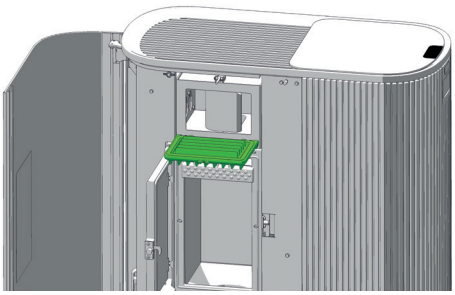

Entnehmen Sie die vordere und obere Umlenkplatte.

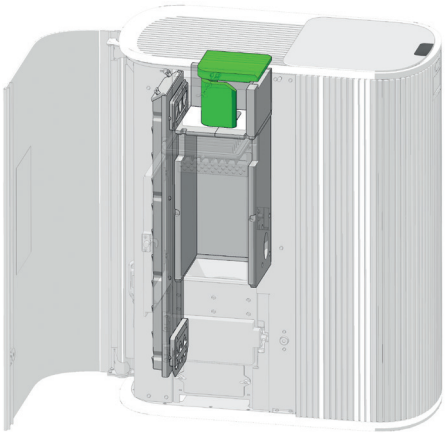

**Hinweis**
Des Weiteren empfehlen wir den Ausbau der gesamten Brennraumauskleidung und die dahinter liegende Asche zu entfernen.

Achten Sie hierbei auf die Unterdruckmessstelle. Vermeiden Sie jeden direkten Kontakt mit Über- oder Unterdruckwerkzeugen (Aschesauger, Druckluft).

Der Differenzdruckwächter könnte dadurch Schaden nehmen!

**Hinweis**
Bitte achten Sie besonders auf Ihre Finger! Verletzungsgefahr durch zufallenden Deckel!

Reinigen Sie nun die Rauchgaszüge und Umlenkungen mit der mitgelieferten Bürste. Saugen Sie die Verbrennungsrückstände mit dem Staubsauger aus.

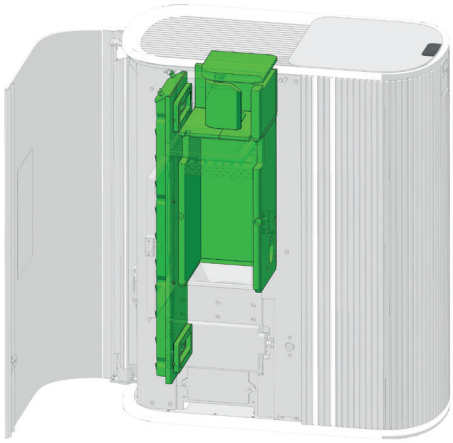

Lösen Sie die beiden Flügelschrauben unter der Ascheladentüre und nehmen Sie den äußeren Putzdeckel ab.

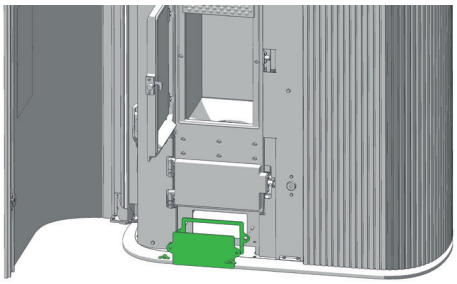

Saugen Sie die Verbrennungsrückstände aus dem Rauchgassammelkanal aus, vor allem auch die Übergangsbereiche zu den seitlichen Rauchgaskanälen.

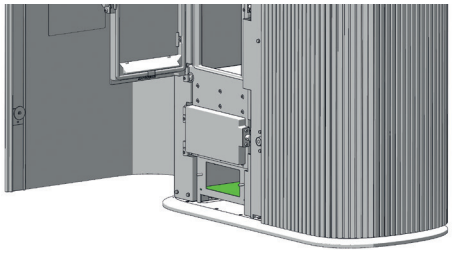

Öffnen Sie die 2 Flügelmuttern des hinteren Putzdeckels und entfernen Sie diesen.

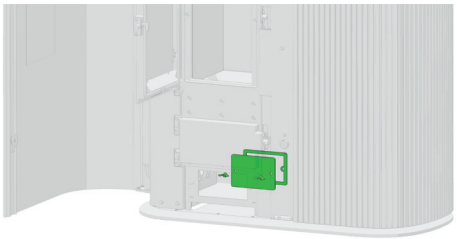

Saugen Sie die Verbrennungsrückstände aus der Rauchgaskammer gründlich aus.

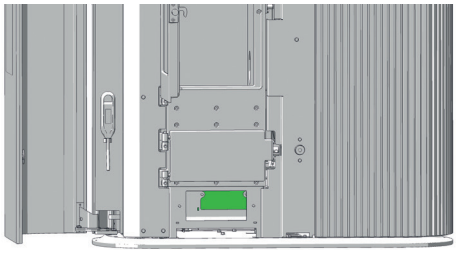

Bauen Sie die abgenommenen Teile in umgekehrter Reihenfolge wieder ein.

**Hinweis**
Schmieren Sie alle hitzebelasteten Schrauben und Gewindeelemente mit einer Gleitmetallpaste um diese bis zur nächsten Verwendung beweglich zu halten. Der Arbeitsbereich des Schmiermittels sollte deutlich über 1000 °C liegen!

## Verbrennungsluft - Ansaugstutzen

Saugen Sie wenn nötig auch den Luftansaugstutzen aus.

**Hinweis**
Saugen Sie den Ofen nur in kalten Zustand aus! Sie könnten sonst Glutteile heraussaugen - BRANDGEFAHR!

## Pelletbehälter reinigen

Füllen Sie den vollständig geleerten Behälter nicht sofort wieder auf, sondern entfernen Sie Rückstände (Staub, Späne, usw.) aus dem leeren Behälter. Das Gerät muss dabei vom Stromnetz getrennt sein!

## Reinigen der Rauchgaswege

1x jährlich

Nehmen Sie die Rauchrohre ab, dann den Kaminanschluss überprüfen und reinigen. Die Ablagerungen von Ruß und Staub im Ofen und in den Rauchrohren können abgebürstet und abgesaugt werden.

**Hinweis**
Überprüfen Sie den Schornstein auf Verstopfung. Die durch verstopfte Schornsteine entstehenden Brandgase sind gefährlich. Der Schornstein und das Abzugsrohr müssen frei von Hindernissen sein und sind nach den Anweisungen zu kehren.

**Hinweis**
Angesammelte Flugasche kann die Leistung des Ofens beeinträchtigen und ein Sicherheitsrisiko darstellen!

## Lager

1x jährlich

Sämtliche verbaute Lager (zB. Schnecken- und Kipprostlager) sollten min. 1x im Jahr überprüft und je nach Zustand gereinigt oder ersetzt werden.

## Türdichtung inspizieren

1x jährlich

Der Zustand der Dichtungen an Feuerraumtüre und Türglas sollte mind. 1x im Jahr überprüft werden. Dichtung je nach Zustand reparieren oder ersetzen.

**Hinweis**
Nur intakte Dichtungen garantieren die einwandfreie Funktion Ihres Kaminofens!

**Hinweis**
Über nicht korrekt abgedichtete Putzdeckel kann Ihr Gerät „Falschluft" ansaugen, welche dann in der Brennmulde zu einer unvollständigen Verbrennung und in weiterer Folge zu einem Aufstauen der Pellets führen kann - FEUERGEFAHR!

Wechseln Sie defekte (poröse, ausgefranste) Dichtungen nach der Reinigung und Wartung, um die einwandfreie Funktion Ihres Pelletofens dauerhaft sicherzustellen.

## Reinigung Glasscheibe

je nach Bedarf

Reinigen Sie die Glasscheibe mit einem feuchten, weichen Lappen. Hartnäckige Verschmutzungen können mit einem geeigneten Reiniger entfernt werden.

Tragen Sie das Reinigungsmittel **nur auf das Reinigungstuch und nicht direkt auf die Glasscheibe** auf. Dadurch wird verhindert, dass Reinigungsmittel auf angrenzende Bauteile gelangt.

**Hinweis**
Verwenden Sie ausschließlich Reinigungsmittel mit einem **pH-Wert von 5–8**. Aggressive, stark saure oder alkalische Reinigungsmittel dürfen nicht verwendet werden, da diese die angrenzenden **eloxierten Oberflächen dauerhaft beschädigen können.**

# 11. PROBLEMFÄLLE – MÖGLICHE LÖSUNGEN

## Problemfall 1

Feuer brennt mit schwacher orangefarbener Flamme. Pellets häufen sich in der Feuermulde an, Fenster verrußt.

**Ursache(n)**

- Unzureichende Verbrennungsluft
- Schlechter Kaminzug
- Ofen ist innerlich verrußt

**Mögliche Lösungen**

- Asche oder Klinker, die evtl. die Lufteinlassöffnungen verstopfen, aus der Feuermulde entfernen (siehe PFLEGE und REINIGUNG/WARTUNG).
- Wenn möglich auf bessere Pelletqualität umstellen
- Prüfen, ob Rauchgaszüge mit Asche verstopft sind (siehe REINIGUNG/WARTUNG)
- Prüfen, ob Zuluftrohr oder Rauchrohr blockiert bzw. verstopft sind.
- Türdichtung und Putzdeckeldichtung auf Undichtheiten überprüfen (siehe REINIGUNG/WARTUNG)
- Gebläseventilator reinigen (siehe REINIGUNG/WARTUNG)
- Service von autorisiertem Fachbetrieb vornehmen lassen
- Von Zeit zu Zeit (je nach Gebrauch) muss jede Glasscheibe mit Glasreiniger gereinigt werden.

## Problemfall 2

Ofen riecht stark.

**Ursache(n)**

- Einbrennphase (Inbetriebnahme)
- Ofen ist verstaubt und/oder verschmutzt

**Mögliche Lösungen**

- Einbrennphase abwarten und ausreichend lüften
- Saugen Sie die Konvektionsluftöffnungen regelmäßig von Staubablagerungen frei

## Problemfall 3

Rauchgasaustritt während der Heizphase.

**Ursache(n)**

- Revisionsöffnungen undicht
- zu geringer Schornsteinzug
- Rauchrohranschluss undicht

**Mögliche Lösungen**

- Dichtungen prüfen und erneuern (Feuerraumtür, Putzdeckel,..)
- Überprüfung auf Verstopfung des Schornsteins
- Verbindungsstellen überprüfen und ggf. neu abdichten

**Hinweis**
Bitte beachten Sie, dass Überprüfungen der Steuerung und der Verkabelung nur am stromlosen Gerät durchgeführt werden dürfen. Eventuelle Reparaturen dürfen nur von geschultem Fachpersonal durchgeführt werden.

**Tipp**
Bei Auftreten einer Fehlermeldung muss erst die entsprechende Ursache behoben werden, anschließend kann das Gerät durch die Fehlerquittierung über die interne Bedieneinheit wieder in Betrieb genommen werden.

NOTIZEN

# TECHNISCHE DOKUMENTATION

gemäß Verordnung
(EU) 2015/1185 und 2015/1186
Ökodesign

### Kontaktangaben des Herstellers

| | |
|---|---|
| Hersteller: | RIKA Innovative Ofentechnik GmbH |
| Kontakt: | Andreas Bloderer |
| Anschrift: | Müllerviertel 20<br>4563 Micheldorf<br>Austria |

### Angaben zum Gerät

| | |
|---|---|
| Modellkennung: | Masterpiece 1951 (+ RAO/MA) |
| Gleichwertige Modelle: | - |
| Prüflabor: | IMQ S.p.A, Via Quintiliano 43, 20138 Milano, Italy |
| Prüflabor Nr.: | 51 |
| Prüfbericht Nr.: | CS25-0124299-01 |
| Angewendete harmonisierte Normen: | EN16510-1:2022; EN 16510-2-6:2022 |
| Andere angewendete Normen/technische Spezifikationen: | - |
| Indirekte Heizfunktion: | Nein |
| Direkte Wärmeleistung: | 10,0kW |
| Indirekte Wärmeleistung: | - |

### Eigenschaften beim Betrieb mit dem bevorzugten Brennstoff

| | |
|---|---|
| Raumheizungs-Jahresnutzungsgrad ηs : | 80% |
| Raumheizungs-Jahresnutzungsgrad RIKATRONIC ηs : | - |
| Energieeffizienzindex: | 120 |
| Energieeffizienzindex RIKATRONIC: | - |

### Besondere Vorkehrungen bei Zusammenbau, Installation oder Wartung

Die Brandschutz- und Sicherheitsabstände unter anderem zu brennbaren Baustoffen müssen unbedingt eingehalten werden!

Der Feuerstätte muss immer ausreichend Verbrennungsluft zuströmen können. Luftabsaugende Anlagen können die Verbrennungsluftversorgung stören!

Bei der Schornsteindimensionierung müssen die Abgaswerte des Gerätes beachtet werden!

### Eigenschaften beim ausschließlichen Betrieb mit dem bevorzugten Brennstoff

| | | | |
|---|---|---|---|
| **Wärmeleisung** | | | |
| Nennwärmeleistung | $P_{nom}$ | 10,0 | kW |
| Mindestwärmeleistung | $P_{min}$ | 3,0 | kW |
| **Thermischer Wirkungsgrad** | | | |
| Wirkungsgrad bei Nennwärmeleistung | $\eta_{th,nom}$ | 90 | % |
| Wirkungsgrad bei Mindestwärmeleistung | $\eta_{th,min}$ | 92 | % |
| **Hilfsstromverbrauch** | | | |
| Bei Nennwärmeleistung | $el_{max}$ | 0,014 | kW |
| Bei Mindestwärmeleistung | $el_{min}$ | 0,01 | kW |
| Im Bereitschaftszustand | $el_{SB}$ | 0,003 | kW |
| **Leistungsbedarf der Pilotflamme** | | | |
| Leistungsbedarf Pilotflamme | $P_{pilot}$ | NPD | kW |

| Art der Wärmeleistung/Raumtemperaturkontrolle | |
|---|---|
| einstufige Wärmeleistung, keine Raumtemperaturkontrolle | Ja |
| zwei oder mehr manuell einstellbare Stufen, keine Raumtemperaturkontrolle (**) | Nein |
| Raumtemperaturkontrolle mit mechanischem Thermostat (**) | Nein |
| mit elektronischer Raumtemperaturkontrolle (**) | Nein |
| mit elektronischer Raumtemperaturkontrolle und Tageszeitregelung (**) | Nein |
| mit elektronischer Raumtemperaturkontrolle und Wochentagsregelung (**) | Nein |
| Raumtemperaturkontrolle mit Präsenzerkennung (**) | Nein |
| Raumtemperaturkontrolle mit Erkennung offener Fenster (**) | Nein |
| mit Fernbedingungsoptionen (**) | Nein |

## Angaben zum Brennstoff

| Brennstoff | bevorzugter Brennstoff: | sonstige geeignete Brennstoffe: | $\eta_s$ [%] | Raumheizungs-Emissionen bei Nennwärmeleistung (*) | | | | Raumheizungs-Emissionen bei Mindestwärmeleistung (*)(**) | | | |
|---|---|---|---|---|---|---|---|---|---|---|---|
| | | | | PM | OGC | CO | $NO_x$ | PM | OGC | CO | $NO_x$ |
| | | | | mg/Nm$^3$ (13% $O_2$) | | | | mg/Nm$^3$ (13% $O_2$) | | | |
| Scheitholz, Feuchtigkeitsgehalt ≤ 25 % | Nein | Nein | - | - | - | - | - | - | - | - | - |
| Scheitholz RIKATRONIC, Feuchtigkeitsgehalt ≤ 25 % | Nein | Nein | - | - | - | - | - | - | - | - | - |
| Pressholz, Feuchtigkeitsgehalt < 12 % | Ja | Nein | 80,0 | 7 | 1 | 13 | 99 | 45 | 3 | 160 | 113 |
| Sonstige holzartige Biomasse | Nein | Nein | - | - | - | - | - | - | - | - | - |
| Nicht-holzartige Biomasse | Nein | Nein | - | - | - | - | - | - | - | - | - |
| Anthrazit und Trockendampfkohle | Nein | Nein | - | - | - | - | - | - | - | - | - |
| Steinkohlekoks | Nein | Nein | - | - | - | - | - | - | - | - | - |
| Schwelkoks | Nein | Nein | - | - | - | - | - | - | - | - | - |
| Bituminöse Kohle | Nein | Nein | - | - | - | - | - | - | - | - | - |
| Braunkohlebriketts | Nein | Nein | - | - | - | - | - | - | - | - | - |
| Torfbriketts | Nein | Nein | - | - | - | - | - | - | - | - | - |
| Briketts aus einer Mischung aus fossilen Brennstroffen | Nein | Nein | - | - | - | - | - | - | - | - | - |
| Sonstige fossile Brennstoffe | Nein | Nein | - | - | - | - | - | - | - | - | - |
| Briketts aus einer Mischung aus Biomasse und festen Brennstoffen | Nein | Nein | - | - | - | - | - | - | - | - | - |
| Sonstige Mischung aus Biomasse und festen Brennstoffen | Nein | Nein | - | - | - | - | - | - | - | - | - |

(*) PM = Staub, OGC = gasförmige organische Verbindungen, CO = Kohlenmonoxid, NOx = Stickoxide
(**) Nur bei Anwendung der Korrekturfaktoren F(2) oder F(3) erforderlich.

Unterzeichnet für den Hersteller und im Namen des Herstellers von:
Andreas Bloderer / Produktmanagement

RIKA®
Innovative Ofentechnik GmbH
A-4563 Micheldorf, Müllerviertel 20
Tel.: +43 (0)7582/686-14, Fax DW: -43
www.rika.at

Micheldorf, 02.06.2026

Technische und optische Änderungen, sowie Satz- und Druckfehler vorbehalten

# TECHNISCHE DOKUMENTATION

gemäß Verordnung
(EU) 2015/1185 und 2015/1186
Ökodesign

## Kontaktangaben des Herstellers

| | |
|---|---|
| Hersteller: | RIKA Innovative Ofentechnik GmbH |
| Kontakt: | Andreas Bloderer |
| Anschrift: | Müllerviertel 20<br>4563 Micheldorf<br>Austria |

## Angaben zum Gerät

| | |
|---|---|
| Modellkennung: | Masterpiece 1951 (+ RAO/MA) 6kW |
| Gleichwertige Modelle: | - |
| Prüflabor: | IMQ S.p.A, Via Quintiliano 43, 20138 Milano, Italy |
| Prüflabor Nr.: | 51 |
| Prüfbericht Nr.: | CS25-0124299-01 PT02 |
| Angewendete harmonisierte Normen: | EN16510-1:2022; EN 16510-2-6:2022 |
| Andere angewendete Normen/technische Spezifikationen: | - |
| Indirekte Heizfunktion: | Nein |
| Direkte Wärmeleistung: | 6kW |
| Indirekte Wärmeleistung: | - |

## Eigenschaften beim Betrieb mit dem bevorzugten Brennstoff

| | |
|---|---|
| Raumheizungs-Jahresnutzungsgrad ηs : | 80% |
| Raumheizungs-Jahresnutzungsgrad RIKATRONIC ηs : | - |
| Energieeffizienzindex: | 120 |
| Energieeffizienzindex RIKATRONIC: | - |

## Besondere Vorkehrungen bei Zusammenbau, Installation oder Wartung

Die Brandschutz- und Sicherheitsabstände unter anderem zu brennbaren Baustoffen müssen unbedingt eingehalten werden!

Der Feuerstätte muss immer ausreichend Verbrennungsluft zuströmen können. Luftabsaugende Anlagen können die Verbrennungsluftversorgung stören!

Bei der Schornsteindimensionierung müssen die Abgaswerte des Gerätes beachtet werden!

## Eigenschaften beim ausschließlichen Betrieb mit dem bevorzugten Brennstoff

| | | | |
|---|---|---|---|
| **Wärmeleisung** | | | |
| Nennwärmeleistung | $P_{nom}$ | 6 | kW |
| Mindestwärmeleistung | $P_{min}$ | 3 | kW |
| **Thermischer Wirkungsgrad** | | | |
| Wirkungsgrad bei Nennwärmeleistung | $\eta_{th,nom}$ | 91,1 | % |
| Wirkungsgrad bei Mindestwärmeleistung | $\eta_{th,min}$ | 92 | % |
| **Hilfsstromverbrauch** | | | |
| Bei Nennwärmeleistung | $el_{max}$ | 0,014 | kW |
| Bei Mindestwärmeleistung | $el_{min}$ | 0,01 | kW |
| Im Bereitschaftszustand | $el_{SB}$ | 0,003 | kW |
| **Leistungsbedarf der Pilotflamme** | | | |
| Leistungsbedarf Pilotflamme | $P_{pilot}$ | NPD | kW |

| Art der Wärmeleistung/Raumtemperaturkontrolle | |
|---|---|
| einstufige Wärmeleistung, keine Raumtemperaturkontrolle | Ja |
| zwei oder mehr manuell einstellbare Stufen, keine Raumtemperaturkontrolle (**) | Nein |
| Raumtemperaturkontrolle mit mechanischem Thermostat (**) | Nein |
| mit elektronischer Raumtemperaturkontrolle (**) | Nein |
| mit elektronischer Raumtemperaturkontrolle und Tageszeitregelung (**) | Nein |
| mit elektronischer Raumtemperaturkontrolle und Wochentagsregelung (**) | Nein |
| Raumtemperaturkontrolle mit Präsenzerkennung (**) | Nein |
| Raumtemperaturkontrolle mit Erkennung offener Fenster (**) | Nein |
| mit Fernbedingungsoptionen (**) | Nein |

## Angaben zum Brennstoff

| Brennstoff | bevorzugter Brennstoff: | sonstige geeignete Brennstoffe: | $\eta_s$ [%] | Raumheizungs-Emissionen bei Nennwärmeleistung (*) | | | | Raumheizungs-Emissionen bei Mindestwärmeleistung (*)(**) | | | |
|---|---|---|---|---|---|---|---|---|---|---|---|
| | | | | PM | OGC | CO | $NO_x$ | PM | OGC | CO | $NO_x$ |
| | | | | mg/Nm$^3$ (13% $O_2$) | | | | mg/Nm$^3$ (13% $O_2$) | | | |
| Scheitholz, Feuchtigkeitsgehalt ≤ 25 % | Nein | Nein | - | - | - | - | - | - | - | - | - |
| Scheitholz RIKATRONIC, Feuchtigkeitsgehalt ≤ 25 % | Nein | Nein | - | - | - | - | - | - | - | - | - |
| Pressholz, Feuchtigkeitsgehalt < 12 % | Ja | Nein | 80,0 | 11 | 2 | 34 | 111 | 45 | 3 | 160 | 113 |
| Sonstige holzartige Biomasse | Nein | Nein | - | - | - | - | - | - | - | - | - |
| Nicht-holzartige Biomasse | Nein | Nein | - | - | - | - | - | - | - | - | - |
| Anthrazit und Trockendampfkohle | Nein | Nein | - | - | - | - | - | - | - | - | - |
| Steinkohlekoks | Nein | Nein | - | - | - | - | - | - | - | - | - |
| Schwelkoks | Nein | Nein | - | - | - | - | - | - | - | - | - |
| Bituminöse Kohle | Nein | Nein | - | - | - | - | - | - | - | - | - |
| Braunkohlebriketts | Nein | Nein | - | - | - | - | - | - | - | - | - |
| Torfbriketts | Nein | Nein | - | - | - | - | - | - | - | - | - |
| Briketts aus einer Mischung aus fossilen Brennstroffen | Nein | Nein | - | - | - | - | - | - | - | - | - |
| Sonstige fossile Brennstoffe | Nein | Nein | - | - | - | - | - | - | - | - | - |
| Briketts aus einer Mischung aus Biomasse und festen Brennstoffen | Nein | Nein | - | - | - | - | - | - | - | - | - |
| Sonstige Mischung aus Biomasse und festen Brennstoffen | Nein | Nein | - | - | - | - | - | - | - | - | - |

(*) PM = Staub, OGC = gasförmige organische Verbindungen, CO = Kohlenmonoxid, NOx = Stickoxide

(**) Nur bei Anwendung der Korrekturfaktoren F(2) oder F(3) erforderlich.

Unterzeichnet für den Hersteller und im Namen des Herstellers von:
Andreas Bloderer / Produktmanagement

RIKA®
Innovative Ofentechnik GmbH
A-4563 Micheldorf, Müllerviertel 20
Tel.: +43 (0)7582/686-14, Fax DW: -43
www.rika.at

Micheldorf, 02.06.2026

Technische und optische Änderungen, sowie Satz- und Druckfehler vorbehalten

# Abmessungen, Gewicht und Anschluss - 1951 / 1951 MULTIAIR

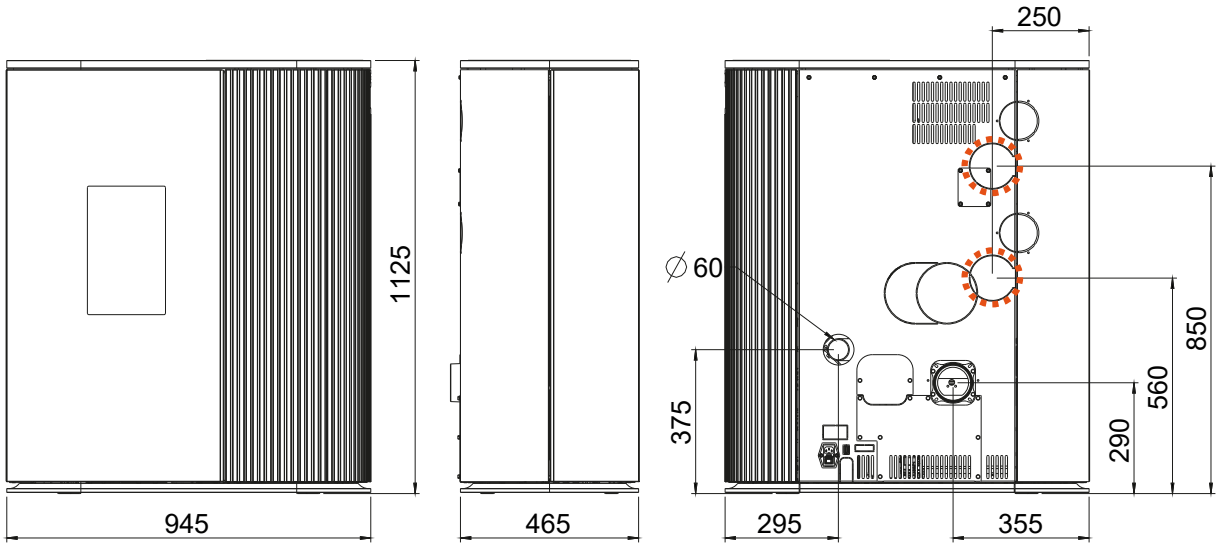


| | | | |
|---|---|---|---|
| **Abmessungen** | | | |
| ***H*** | Höhe | [mm] | 1125 |
| ***L*** | Länge | [mm] | 465 |
| ***W*** | Breite | [mm] | 945 |
| **Gewicht** | | | |
| ***m1*** | Masse der Feuerstätte ohne Stahlmantel | [kg] | - |
| ***m2*** | Masse der Feuerstätte mit Stahlmantel | [kg] | 209 |
| $m_{chim}$ | maximale Belastung durch den Schornstein | [kg] | - |
| **Rauchrohranschluss** | | | |
| $d_{out}$ | Durchmesser des Abgasstutzens | [mm] | 100 |
| | Anschluss oben Anschlusshöhe | [mm] | - |
| | Tiefe von Ofenrückseite zu Mitte Rauchrohr | [mm] | - |
| | Abstand seitlich | [mm] | - |
| | Anschluss hinten Anschlusshöhe | [mm] | 290 |
| | Anschluss hinten Abstand seitlich | [mm] | 355 |
| | Anschluss seitlich Anschlusshöhe | [mm] | - |
| | Tiefe bei Anschluss seitlich | [mm] | - |
| **Frischluftanschluss** | | | |
| | Durchmesser | [mm] | 60 |
| | Anschlusshöhe | [mm] | 375 |
| | Abstand seitlich | [mm] | 295 |
| | Bodenanschluss Abstand seitlich | [mm] | - |
| | Bodenanschluss Tiefe | [mm] | - |
| **Konvektionsluftanschluss MULTIAIR** | | | |
| | Durchmesser | [mm] | 100/100 |
| | Anschlusshöhe | [mm] | 850/560 |
| | Abstand seitlich | [mm] | 250/250 |

# Technische Daten

| Allgemein | | | 10 kW | 6 kW |
|---|---|---|---|---|
| $P_{nom}$ | Nennwärmeleistung | [kW] | 10 | 6 |
| $P_{SHnom}$ | Nenn-Raumwärmeleistung | [kW] | 10 | 6 |
| $P_{part}$ | Teillast-Wärmeleistung | [kW] | 3 | 3 |
| $P_{SHpart}$ | Teillast-Raumwärmeleistung | [kW] | 3 | 3 |
| | Frischluftbedarf | [m³/h] | 22 | 16 |
| | MULTIAIR-Leistung* | [kW] | 0,5 - 4,3 | 0,5 - 3,2 |
| | MULTIAIR-Luftmenge* | [m³/h] | 40 - 170 | 40 - 170 |
| | Raumheizvermögen abhängig von der Hausisolierung | [m³] | 70 - 260 | 70 - 160 |
| $\eta_{nom}$ | Wirkungsgrad bei Nennwärmeleistung | [%] | 90 | 91,1 |
| $\eta_{part}$ | Wirkungsgrad bei Teillast-Wärmeleistung | [%] | 92 | 92 |
| | Brennstoffverbrauch | [kg/h] | 0,8 - 2,3 | 0,8 - 1,3 |
| | Pelletbehälterkapazität** | [l]/[kg] | 78/~51 | 78/~51 |
| | $CO_2$ Gehalt | [%] | 12,1 | 9,3 |
| $CO_{nom}$ | CO-Emission bei Nennwärmeleistung bei einem Sauerstoffgehalt von 13% $O_2$ | [mg/m$_N$³] | 13 | 34 |
| $CO_{part}$ | CO-Emission bei Teillast-Wärmeleistung bei einem Sauerstoffgehalt von 13% $O_2$ | [mg/m$_N$³] | 160 | 160 |
| $NO_{xnom}$ | $NO_x$-Emission bei Nennwärmeleistung bei einem Sauerstoffgehalt von 13% $O_2$ | [mg/m$_N$³] | 99 | 111 |
| $NO_{xpart}$ | $NO_x$-Emission bei Teillast-Wärmeleistung bei einem Sauerstoffgehalt von 13% $O_2$ | [mg/m$_N$³] | 113 | 113 |
| $OGC_{nom}$ | Kohlenwasserstoff-Emission bei Nennwärmeleistung bei einem Sauerstoffgehalt von 13% $O_2$ | [mg/m$_N$³] | 1 | 2 |
| $OGC_{part}$ | Kohlenwasserstoff-Emission bei Teillast-Wärmeleistung bei einem Sauerstoffgehalt von 13% $O_2$ | [mg/m$_N$³] | 3 | 3 |
| $PM_{nom}$ | Staub-Emissionen bei Nennwärmeleistung bei einem Sauerstoffgehalt von 13% $O_2$ | [mg/m$_N$³] | 7 | 11 |
| $PM_{part}$ | Staub-Emissionen bei Teillast-Wärmeleistung bei einem Sauerstoffgehalt von 13% $O_2$ | [mg/m$_N$³] | 45 | 45 |
| $\phi_{f,g\ nom}$ | Abgasmassenstrom bei Nennwärmeleistung | [g/s] | 6,8 | 5,2 |
| $\phi_{f,g\ part}$ | Abgasmassenstrom bei Teillast-Wärmeleistung | [g/s] | 3,8 | 3,8 |
| $T_{snom}$ | Abgastemperatur am Abgasstutzen bei Nennwärmeleistung | [°C] | 219 | 162 |
| $T_{spart}$ | Abgastemperatur am Abgasstutzen bei Teillast-Wärmeleistung | [°C] | 106 | 106 |
| $P_{nom}$ | Mindestförderdruck bei Nennwärmeleistung | [Pa] | 12 | 12 |
| $P_{part}$ | Mindestförderdruck bei Teillast-Wärmeleistung | [Pa] | 10 | 10 |
| $P_{min}$ | Mindestförderdruck für die Kaminberechnung | [Pa] | 3 | 3 |
| $V_h$ | Raumwärmeverlust bei außer Betrieb befindlicher Feuerstätte | [m³/h] | - | - |
| $\eta_s$ | Raumheizungs-Jahresnutzungsgrad | [%] | 80 | 80 |
| *EEI* | Energie-Effizienz-Index | | 120 | 120 |
| *E, f* | Versorgungsspannung, Frequenz | [V]/[Hz] | 230/50 | 230/50 |
| $W_{max}$ | maximale elektrische Leistungsaufnahme | [W] | 150 | 150 |
| $W_{ø}$ | durchschnittliche elektrische Leistungsaufnahme | [W] | 20 | 20 |
| | Sicherung | [A] | 2,5 | 2,5 |
| $el_{SB}$ | Verbrauch von elektrischer Hilfsenergie im Bereitschaftszustand | [kW] | 0,003 | 0,003 |
| $el_{max}$ | Verbrauch von elektrischer Hilfsenergie bei Nennwärmeleistung | [kW] | 0,014 | 0,014 |
| $el_{min}$ | Verbrauch von elektrischer Hilfsenergie bei Teillast-Wärmeleistung | [kW] | 0,01 | 0,01 |
| *INT* | Zeitbrandbetrieb | | | |
| *T-Klasse* | Schornsteinbezeichnung | | T200G | |

*bei zwei Meter MULTIAIR-Leitung in Verbindung mit RIKA Designauslass, Werte können in der Praxis abweichen
**Fassungsvermögen in kg kann aufgrund unterschiedlicher Pelletschüttdichten abweichen.

**Hinweis**
Das Kriterium für das Ende des Prüfzyklus beträgt bei Pelletöfen 3h.
Bei Scheitholzöfen gilt das CO2 Kriterium bei 4%.

# Ersatzteilübersicht Explosionsdarstellung

**Hinweis**
Es dürfen ausschließlich vom Hersteller gelieferte Originalteile verwendet werden.

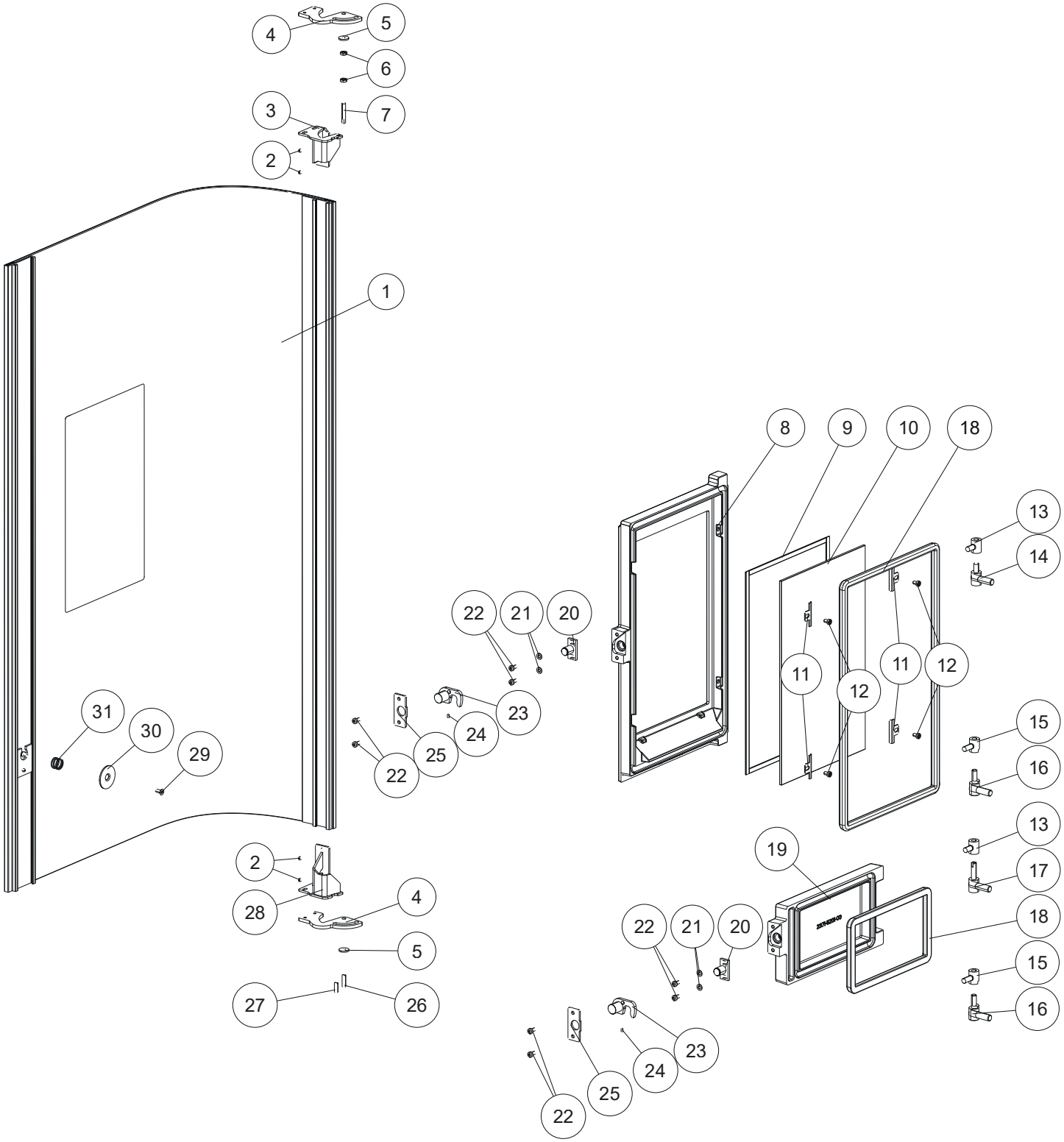

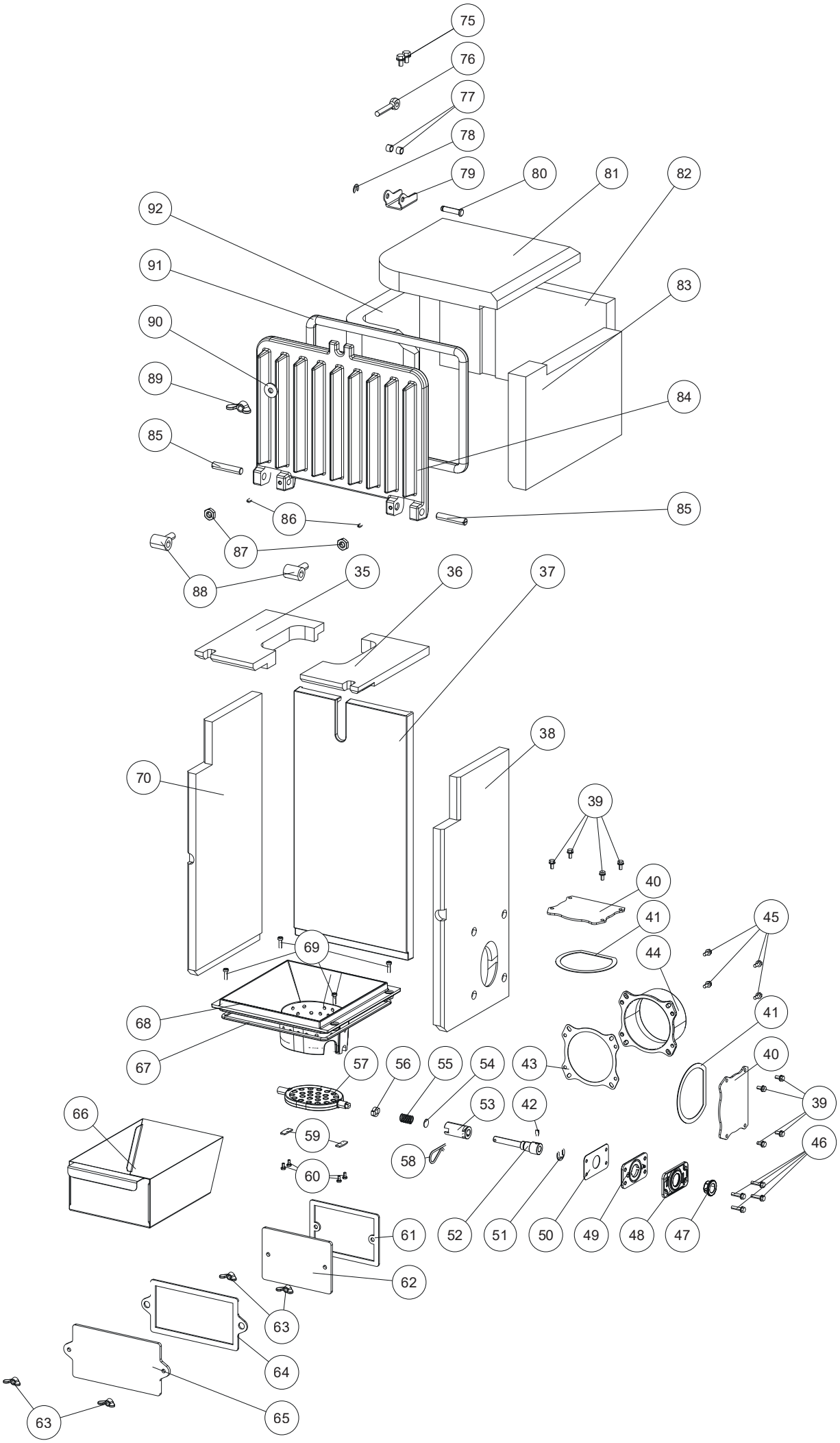
75
76
77
78
79
80
81
82
92
91
83
90
89
84
85
85
86
87
88
35
36
37
38
70
39
40
41
45
69
44
68
41
67
57
56
55
54
43
40
66
53
42
39
59
46
58
60
61
52
51
50
49
48
47
62
63
64
65
63

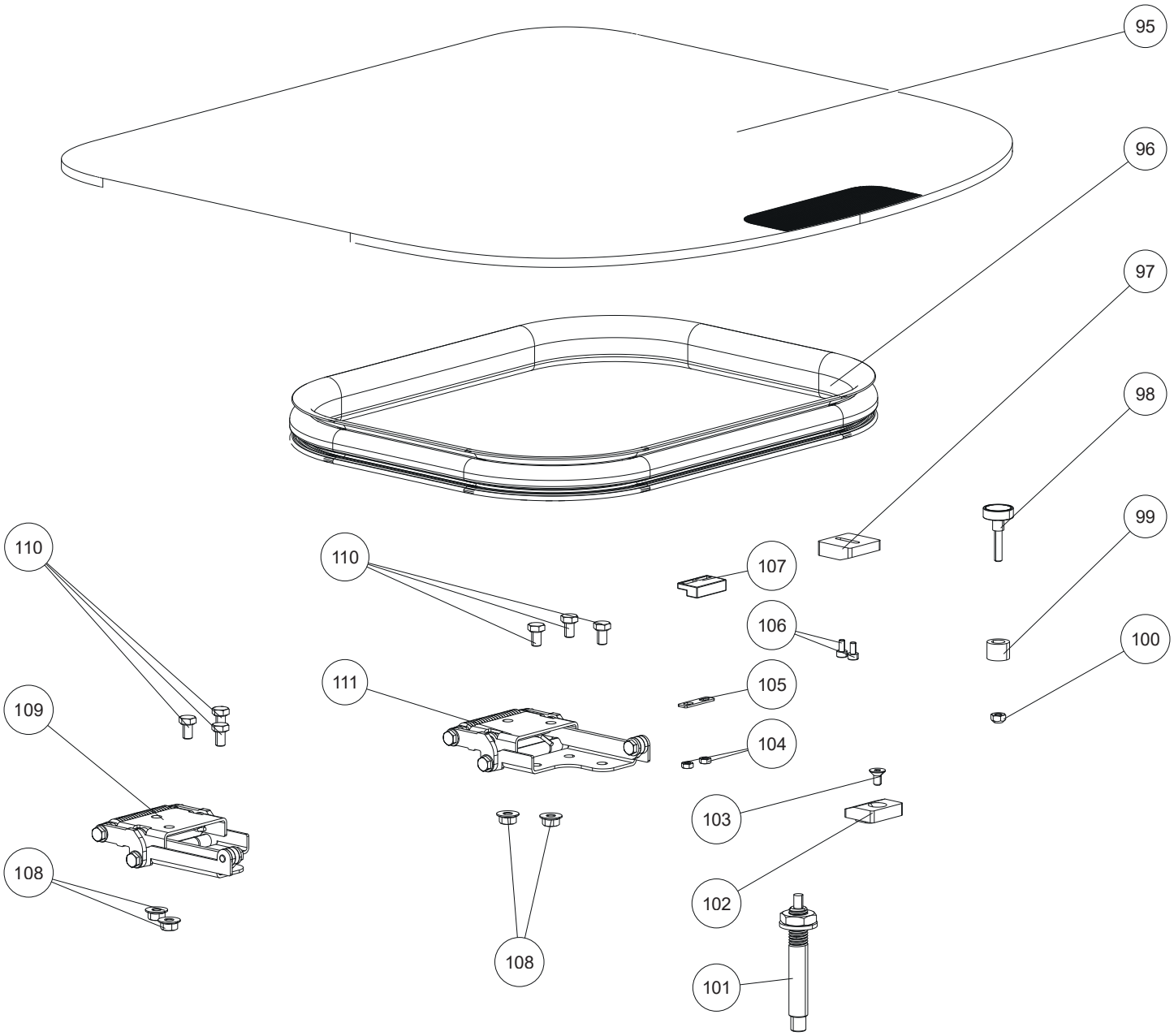
95
96
97
98
99
100
101
102
103
104
105
106
107
108
108
109
110
110
111

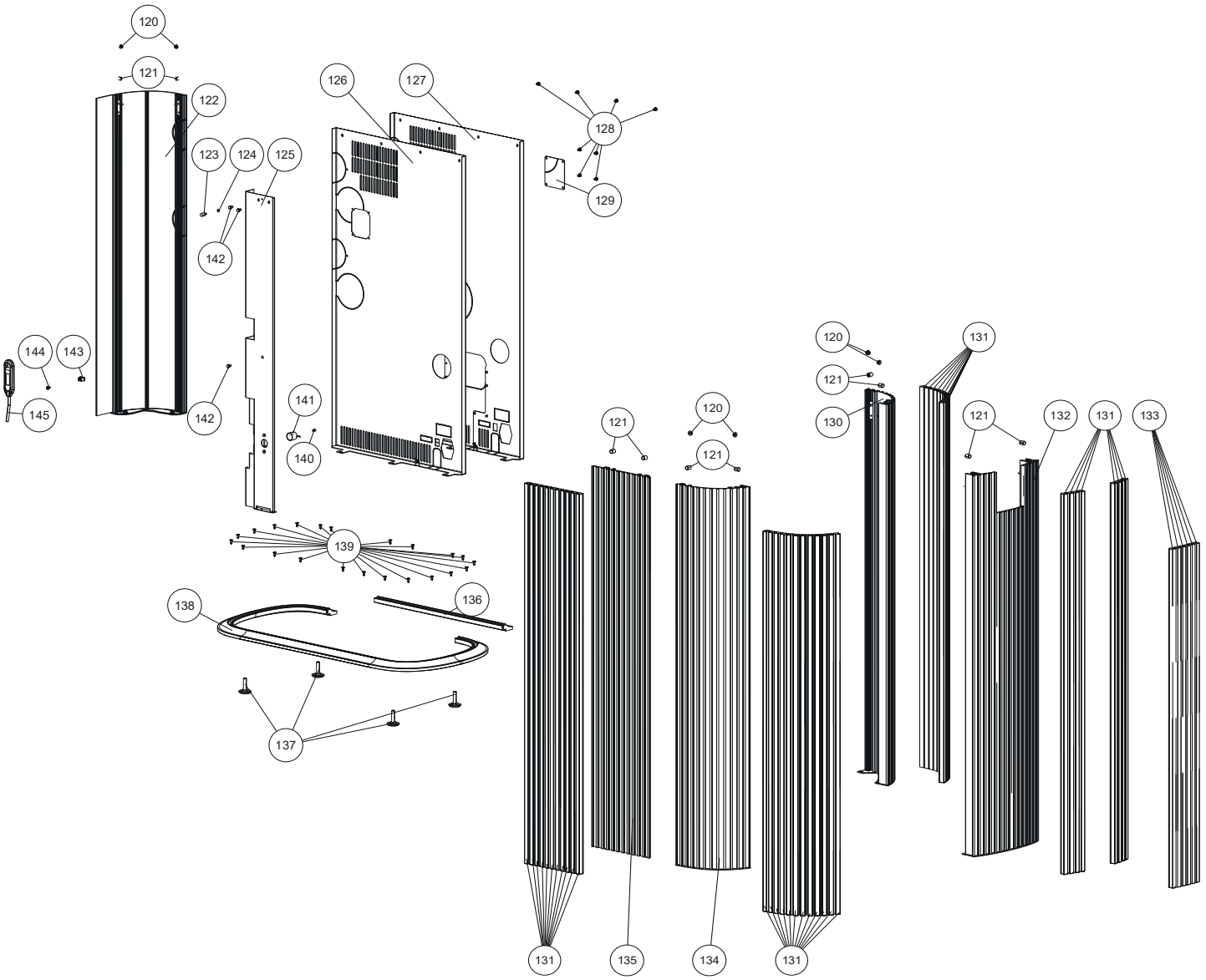
120
121
122
123
124
125
126
127
128
129
142
144
143
145
142
141
140
139
138
136
137
121
120
121
120
121
130
131
121
132
131
133
131
135
134
131

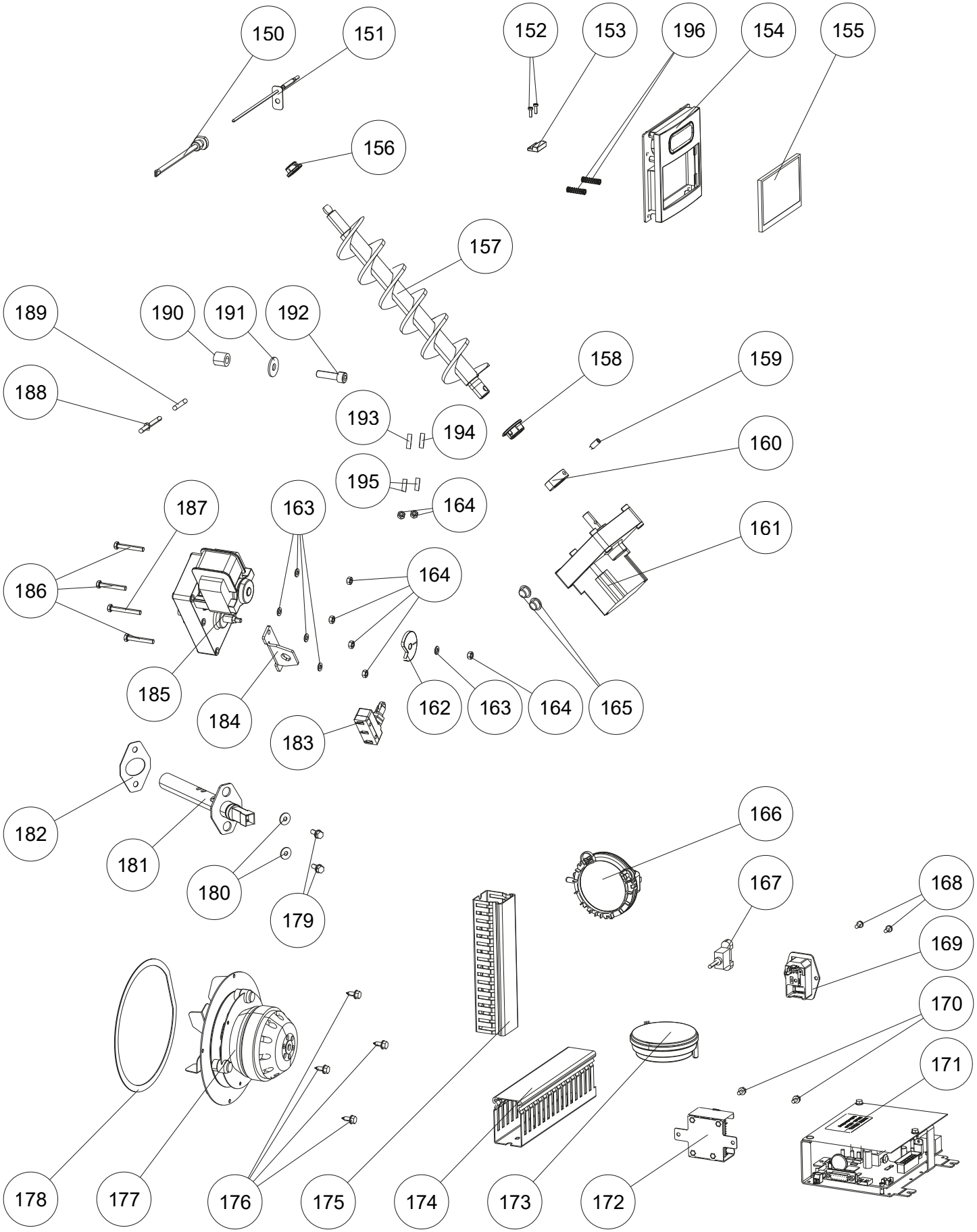
150
151
152
153
196
154
155
156
157
189
190
191
192
188
158
159
193
194
160
195
164
187
163
161
186
164
185
184
162
163
164
165
183
182
181
180
179
166
167
168
169
170
171
178
177
176
175
174
173
172

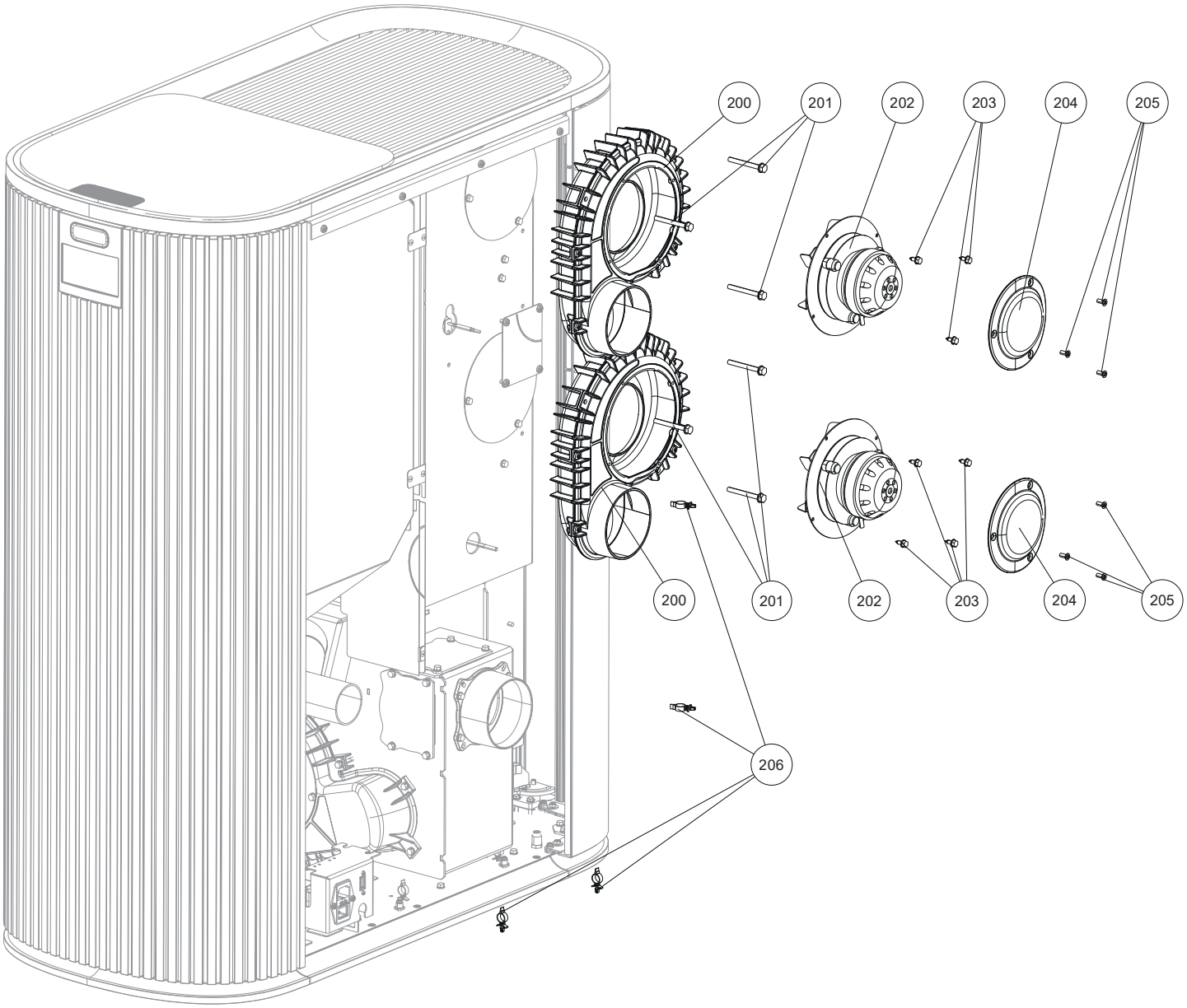
200
201
202
203
204
205
200
201
202
203
204
205
206

# Ersatzteilübersicht Artikelnummern

| Nr. | Art.Nr. | Bezeichnung |
|---|---|---|
| 1 | B20011 | Dekortür |
| 2 | N111864 | Gewindestift M05 |
| 3 | B20004 | Scharnier oben |
| 4 | L04995 | Scharnierschenkel |
| 5 | Z41294 | Gleitscheibe |
| 6 | N101141 | Sechskantmutter M06 |
| 7 | Z41293 | Scharnierbolzen |
| 8 | Z35464 | Feuerraumtür sw. |
| 9 | N103693 | Flachdichtung schwarz 8x2 |
| 10 | Z35856 | Feuerraumtürglas |
| 11 | L00475 | Glashalter |
| 12 | N112201 | ISK-Schraube M05X08 |
| 13 | B17524 | Gehänge schwarz |
| 14 | B17405 | Gehänge |
| 15 | B18163 | Gehänge mit Anschlag oben |
| 16 | B18333 | Gehänge M10 |
| 17 | B15825 | Gehänge |
| 18 | N112551 | Runddichtschnur grau D11 (1m) |
| 19 | Z35465 | Tür schwarz |
| 20 | B12322 | Verschlussplatte |
| 21 | N113052 | Scheibe |
| 22 | N112190 | ISK-Schraube M05X10 |
| 23 | B17407 | Verschluss |
| 24 | N111956 | Gewindestift |
| 25 | L02647 | Verschlussplatte |
| 26 | N113371 | Schaftschraube M06X20 |
| 27 | N112485 | Schaftschraube M06X16 |
| 28 | B20003 | Scharnier unten |
| 29 | N100685 | ISK-Senkschraube M05x12 |
| 30 | L02714 | Magnetgegenscheibe |
| 31 | N112916 | Druckfeder |
| 35 | Z41303 | Zugplatte links |
| 36 | Z41302 | Zugplatte rechts |
| 37 | Z36576 | Gussrückwand schwarz |
| 38 | Z38453 | Innenauskleidung rechts |
| 39 | N112240 | Gewindefurchende Schraube M05x10 |
| 40 | Z36778 | Blinddeckel |
| 41 | N100475 | Flachdichtung weiß 8x2 |
| 42 | N113017 | Gewindestift M6x10 |
| 43 | Z37830 | Rohradapter Dichtung |
| 44 | Z37609 | Rauchrohrstutzen |
| 45 | N108313 | Gewindefurchende Schraube M05X12 |
| 46 | N112160 | Gewindefurchende Schraube M05X20 |
| 47 | Z35182 | Gleitlager D16 |
| 48 | Z39857 | Lagerklemmplatte |
| 49 | Z39856 | Lagerplatte |
| 50 | Z36167 | Keramische Dichtung |
| 51 | N112125 | Wellensicherung |
| 52 | Z35853 | Antriebswelle |
| 53 | Z35854 | Zwischenwelle Kipprost |
| 54 | L03781 | Plättchen |
| 55 | N108131 | Druckfeder |
| 56 | L01875 | Mitnehmerplatte Kipprost |

| Nr. | Art.Nr. | Bezeichnung |
|---|---|---|
| 57 | Z35808 | Kipprost |
| 58 | N112470 | Federstecker |
| 59 | L02726 | Plättchen |
| 60 | N112415 | SK-Schraube M04X08 |
| 61 | Z36567 | Dichtung |
| 62 | Z35999 | Putzdeckel |
| 63 | N112290 | Flügelmutter |
| 64 | Z36566 | Dichtung |
| 65 | Z36000 | Putzdeckel |
| 66 | L02658 | Aschelade |
| 67 | N111631 | Runddichtschnur grau D06 |
| 68 | Z40848 | Mulde schwarz |
| 69 | N112678 | ISK-Schraube M05X16 |
| 70 | Z36601 | Innenauskleidung links |
| 75 | N108121 | Gewindefurchende Schraube M05X08 |
| 76 | N113346 | Augenschraube M06X40 |
| 77 | Z33759 | Distanz |
| 78 | N103981 | Wellensicherung D05 |
| 79 | L04900 | Augenschraubenkonsole |
| 80 | Z41332 | Bolzen |
| 81 | Z41306 | Innenauskleidung oben |
| 82 | Z41304 | Innenauskleidung hinten |
| 83 | Z41305 | Innenauskleidung rechts |
| 84 | Z40143 | Putzdeckel |
| 85 | N112181 | Schaftschraube M08X40 |
| 86 | N112182 | Gewindestift |
| 87 | N105378 | Sechskantmutter |
| 88 | B18133 | Gehänge |
| 89 | N112290 | Flügelmutter |
| 90 | N100173 | Scheibe M06 |
| 91 | N112551 | Runddichtschnur grau D11 (1m) |
| 92 | Z41307 | Innenauskleidung mitte |
| 95 | Z41310 | Behälterdeckel |
| 96 | N112600 | Behälterdichtung |
| 97 | Z41301 | Aufdrückplatte |
| 98 | B20020 | Magnet |
| 99 | Z41292 | Silikondämpfer |
| 100 | N111872 | Sicherungsmutter |
| 101 | B20021 | Türdrücker |
| 102 | Z41291 | Aufdrückplatte |
| 103 | N107134 | ISK-Senkschraube M04X08 |
| 104 | N112143 | Sechskantmutter M03 |
| 105 | L02310 | Schalterschutzplatte |
| 106 | N113372 | ISK-Schraube M03x06 |
| 107 | N111732 | Magnetschalter Oberteil |
| 108 | N112142 | Flanschmutter |
| 109 | B20017 | Deckelscharnier vorne |
| 110 | N111964 | SK-Schraube M05X08 |
| 111 | B20018 | Deckelscharnier hinten |
| 120 | N112142 | Flanschmutter |
| 121 | N113370 | Gewindestift |
| 122 | B20035 | Seitenverkleidung hinten links |
| 123 | N112110 | Gummipuffer |

Achtung: Bitte beachten Sie, dass es bei pulverbeschichteten Ersatzteilen trotz sorgfältiger Arbeitsweise zu geringfügigen Farbton- bzw. Effektunterschieden kommen kann. Verkleidungsteile mit kleineren Beschädigungen können nicht ausgebessert werden und müssen daher als Ersatzteil ausgetauscht werden. Es gibt für die lackierten Verkleidungsteile keine passende RAL-Farbe.

# Ersatzteilübersicht Artikelnummern

| Nr. | Art.Nr. | Bezeichnung |
|---|---|---|
| 124 | N112432 | Sechskantmutter |
| 125 | B20013 | Abdeckblech |
| 126 | L04908 | Rückwand RAO |
| 127 | L04840 | Rückwand RAH |
| 128 | N112185 | Gewindefurchende Schraube M05x10 |
| 129 | L04953 | Flammfühlerdeckel |
| 130 | B20006 | Seitenverkleidung Thermoesche rechts hinten |
| | B20133 | Seitenverkleidung Graphitschwarz rechts hinten |
| | B20134 | Seitenverkleidung Quarzsilber rechts hinten |
| | B20135 | Seitenverkleidung Platinbronze rechts hinten |
| 131 | Z40983 | Holzstab Thermoesche lang |
| | Z41520 | Alustab Graphitschwarz lang |
| | Z41521 | Alustab Quarzsilber lang |
| | Z41522 | Alustab Platinbronze lang |
| 132 | B20007 | Seitenverkleidung Thermoesche rechts |
| | B20136 | Seitenverkleidung Graphitschwarz rechts |
| | B20137 | Seitenverkleidung Quarzsilber rechts |
| | B20138 | Seitenverkleidung Platinbronze rechts |
| 133 | Z40984 | Holzstab Thermoesche kurz |
| | Z41517 | Alustab Graphitschwarz kurz |
| | Z41518 | Alustab Quarzsilber kurz |
| | Z41519 | Alustab Platinbronze kurz |
| 134 | B20005 | Seitenverkleidung Thermoesche rechts vorne |
| | B20130 | Seitenverkleidung Graphitschwarz rechts vorne |
| | B20131 | Seitenverkleidung Quarzsilber rechts vorne |
| | B20132 | Seitenverkleidung Platinbronze rechts vorne |
| 135 | B20008 | Verkleidung Thermoesche vorne Holzstab |
| | B20139 | Verkleidung Graphitschwarz vorne |
| | B20140 | Verkleidung Quarzsilber vorne |
| | B20141 | Verkleidung Platinbronze vorne |
| 136 | Z41345 | Bodenrandprofil hinten |
| 137 | N112490 | Höhenverstellschraube schwarz |
| 138 | Z41204 | Bodenrandprofil |
| 139 | N113352 | Senkblechschraube |
| 140 | N111990 | ISK-Schraube M04X06 |
| 141 | Z36171 | Elektrohaftmagnet |
| 142 | N112240 | Gewindefurchende Schraube M05x10 |
| 143 | Z35691 | Federstahlklammer |
| 144 | N112136 | Gewindefurchende Schraube M05X08 |
| 145 | N112018 | Schlüssel |
| 150 | B16053 | Flammsensorrohr |
| 151 | B16114 | Flammsensor |
| 152 | N111842 | ISK-Schraube M03x10 |
| 153 | N111733 | Magnetschalter Unterteil |
| 154 | B20012 | Rahmen Touchbedienboard |
| 155 | B20026 | Touchbedienboard 4.3 |
| 156 | Z35183 | Gleitlager D10 |
| 157 | B12301 | Förderschnecke |
| 158 | Z35182 | Gleitlager D16 |
| 159 | N112499 | Gewindestift M6x16 |

| Nr. | Art.Nr. | Bezeichnung |
|---|---|---|
| 160 | Z11915 | Klemmring Schnecke |
| 161 | N112030 | Schneckenmotor stufenlos |
| 162 | Z41086 | Schaltscheibe |
| 163 | N113052 | Scheibe |
| 164 | N106175 | Sechskantmutter M05 |
| 165 | Z18997 | Gummipuffer |
| 166 | N112102 | Differenzdruckwächter |
| 167 | N111989 | USB Kabel |
| 168 | N112703 | Gewindefurchende Schraube M04x08 |
| 169 | Z38387 | Kaltgerätebuchse |
| 170 | N111836 | Gewindefurchende Schraube M04x08 |
| 171 | B16561 | Hauptplatine USB11 |
| 172 | B16030 | Zusatzplatine Motor, inkl. Kabel |
| 173 | N112473 | Differenzdrucksensor |
| 174 | Z38821 | Kabelkanal |
| 175 | Z36991 | Kabelkanal |
| 176 | N106989 | Sechskantschraube |
| 177 | N111581 | Gebläsemotor |
| 178 | N100475 | Flachdichtung weiß 8x2 |
| 179 | N108313 | Gewindefurchende Schraube M05x12 |
| 180 | N112724 | Scheibe |
| 181 | B17166 | Keramikzündung |
| 182 | Z36290 | Dichtung Zündung |
| 183 | N111825 | Kontaktschalter |
| 184 | L02644 | Halteplatte |
| 185 | N112014 | Kipprostmotor kpl. |
| 186 | N111806 | SK-Schraube M05X35 |
| 187 | N101570 | SK-Schraube M05x40 |
| 188 | B18173 | Druckrohr |
| 189 | N111551 | Silikonschlauch |
| 190 | Z18105 | Schlauch |
| 191 | N100662 | Scheibe |
| 192 | N109512 | ISK-Schraube M08X30 |
| 193 | N112795 | Silikonschlauch rot |
| 194 | N112796 | Silikonschlauch blau |
| 195 | Z37701 | Druckrohr |
| 196 | N113337 | Druckfeder |
| | B17411 | Kabelbaum |
| | Z35018 | Kabel für Touchdisplay 1,25 m |
| | N111604 | Sicherung 2,5 A |
| | Z38075 | Kabel Differenzdrucksensor |
| | E17526 | Dichtungsset MASTERPIECE 1951 |
| | N113403 | Schutztuch |
| | | **MULTIAIR** |
| 200 | B17527 | Konvektionsgebläse komplett |
| 201 | N113205 | Gewindefurchende Schraube M06X55 |
| 202 | N112000 | Lüftermotor Konvektionsluft |
| 203 | N106989 | Sechskantschraube |
| 204 | Z41363 | Abdeckung MULTIAIR |
| 205 | N112184 | Gewindefurchende Schraube M05X12 |
| 206 | N106005 | Kabelhalterung |

Achtung: Bitte beachten Sie, dass es bei pulverbeschichteten Ersatzteilen trotz sorgfältiger Arbeitsweise zu geringfügigen Farbton- bzw. Effektunterschieden kommen kann. Verkleidungsteile mit kleineren Beschädigungen können nicht ausgebessert werden und müssen daher als Ersatzteil ausgetauscht werden. Es gibt für die lackierten Verkleidungsteile keine passende RAL-Farbe.

## 13. GARANTIEBEDINGUNGEN

Wir empfehlen Ihnen die Inbetriebnahme durch einen RIKA-zertifizierten Techniker durchführen zu lassen.

Diese Garantiebedingungen gelten nur für das europäische Festland. Für alle übrigen Länder gelten gesonderte Bedingungen des Importeurs im jeweiligen Land. Im Zweifelsfall sowie bei fehlenden oder fehlerhaften Übersetzungen gilt immer die deutsche Fassung als allein Gültige.

Im Sinne einer rechtzeitigen Schadensbegrenzung ist der Garantieanspruch seitens des Anspruchnehmers beim RIKA Fach- bzw. Vertragshändler schriftlich geltend zu machen.

Hierbei sind folgende Dokumente vorzulegen:

- Schriftlicher Reklamationsgrund
- Rechnung
- Inbetriebnahme-Protokoll
- Modellname und Seriennummer

# RIKA GARANTIE

## 5 JAHRE

**auf den geschweißten Ofenkorpus.**
**Bei Pelletöfen bis 10.000 kg verbrauchte Pellets, maximal aber 5 Jahre.**

Die RIKA-Garantie ist eine Handels- und Herstellergarantie (vorbehaltlich bestimmter Ausnahmen).

Dies betrifft ausschließlich Defekte an Material und Verarbeitung sowie die kostenlose Ersatzteillieferung. Arbeits- und Wegzeiten werden durch die Herstellergarantie nicht abgegolten.

**Voraussetzung für die Garantieleistung ist:**

- Es dürfen ausschließlich vom Hersteller gelieferte Originalteile verwendet werden.
- Sachgemäße Installation des Ofens laut der jeweils zum Zeitpunkt des Kaufdatums aktuellen Bedienungsanleitung
- Der Ofenanschluss muss durch einen für derartige Öfen ausgewiesenen Fachmann erfolgen.
- Die Inbetriebnahme erfolgt durch einen RIKA-zertifizierten Techniker.

Bei Nichtbeachtung der genannten Punkte erlischt der Garantieanspruch!

Alle etwaigen Kosten, die dem Hersteller durch eine ungerechtfertigte Garantieinanspruchnahme entstehen, werden dem Anspruchnehmer rückbelastet. Ebenso ausgenommen von der Garantie sind Schäden, die durch Nichtbeachtung der Herstellervorschriften zum Betrieb des Gerätes entstehen oder verursacht werden wie Überhitzung, Verwendung nicht zugelassener Brennstoffe, unsachgemäßer Eingriff am Gerät oder der Abgasleitung, ein fehlerhaft auf das Gerät eingestellter bzw. ungenügender oder zu starker Kaminzug, Kondenswasser, nicht durchgeführte oder mangelhafte Wartung bzw. Reinigung, Nichtbeachtung der jeweils geltenden baurechtlichen Vorschriften, unsachgemäße Bedienung vom Betreiber oder Dritten, Transport- und Handlingsschäden.

**VON DER GARANTIE BLEIBEN GESETZLICHE GEWÄHRLEISTUNGSBESTIMMUNGEN UNBERÜHRT!**

## 14. GEWÄHRLEISTUNGSBEDINGUNGEN

Als Verbraucher haben Sie Anspruch auf die Gewährleistung, die eventuelle Mängel zum Zeitpunkt der Lieferung abdeckt. Die Gewährleistung beträgt zwei (2) Jahre ab Lieferung des Ofens.

Hierfür sind die jeweiligen AGBs bzw. die Gewährleistungsbestimmungen des RIKA Fachhändlers zu beachten.

**Ausgenommen von der Gewährleistung sind:**

1. Verschleißteile (normale Abnutzung, die nicht auf einem Mangel beruht)
2. feuerberührte Teile wie Glas, Brennmulden, Roste, Zugplatten, Umlenkplatten, Feuerraumauskleidungen (z.B. Schamotte), Keramiken, Zündelemente, Sensoren, Brennraumfühler und Temperaturwächter
3. Lack, Oberflächenbeschichtungen (z.B. Griffe, Blenden)
4. Dichtungen
5. Natursteine, Thermosteine etc.

gültig ab 01.07.2023

# 15. ANGABEN ZUR ENTSORGUNG

Die Firma RIKA Innovative Ofentechnik GmbH hat sich zum Ziel gesetzt, dass ihre Produkte über den gesamten Produktlebenszyklus umweltfreundlich sind. Wir fühlen uns auch über das Produktlebensende hinaus diesem Ziel verpflichtet.

**Hinweis**
Für eine Ordnungsgemäße Entsorgung des Gerätes empfehlen wir mit einem lokalen Entsorgungsunternehmen Kontakt aufzunehmen.

**Hinweis**
Für eine fachgerechte Demontage/Zerlegung des Gerätes wenden Sie sich bitte an Ihren RIKA-Fachhändler.

**Hinweis**
Wir empfehlen Ihnen, die feuerberührten Teile wie Glas, Brennmulden, Roste, Zugplatten, Umlenkplatten, Feuerraumauskleidungen (z.B. Schamotte), Keramiken, Zündelemente, Sensoren, Brennraumfühler und Temperaturwächter herauszunehmen und im Hausmüll zu entsorgen.

## Angaben zu den einzelnen Gerätebestandteilen

- **Elektro- bzw. Eletronikkomponenten:** Die Elektro- bzw. Elektronikkomponenten durch Ausbauen aus dem Gerät entfernen. Diese Komponenten dürfen nicht über den Restmüll entsorgt werden. Eine fachgerechte Entsorgung sollte über das Elektro-Altgeräte-Rücknahme-System erfolgen..
- **Schamotte im Feuerraum:** Bauteile aus Schamotte, die im Feuerraum verbaut worden sind, aus dem Gerät herausnehmen. Falls vorhanden, müssen Befestigungselemente vorher entfernt werden. Feuer- bzw. abgasberührte Bauteile aus Schamotte müssen entsorgt werden, eine Wiederverwendung oder ein Recycling ist nicht möglich.
- **Vermiculite im Feuerraum:** Vermiculit, das im Feuerraum verbaut worden ist, aus dem Gerät herausnehmen. Falls vorhanden, müssen Befestigungselemente vorher entfernt werden. Feuer- bzw. abgasberührte Vermiculite muss entsorgt werden, eine Wiederverwendung oder ein Recycling ist nicht möglich.
- **Glaskeramikscheibe:** Die Glaskeramikscheibe mit geeignetem Werkzeug ausbauen. Dichtungen entfernen und falls vorhanden vom Rahmen trennen. Transparente Glaskeramik kann grundsätzlich recycelt werden, muss dafür jedoch in dekorierte und nicht-dekorierte Scheiben getrennt werden. Die Glaskeramikscheibe kann als Bauschutt entsorgt werden.
- **Stahlblech:** Die Komponenten des Gerätes aus Stahlblech durch Auseinanderschrauben oder -flexen (alternativ durch mechanisches Zerkleinern) demontieren. Falls vorhanden, Dichtungen vorher entfernen. Die Stahlblechteile als Metallschrott entsorgen.
- **Guss:** Die Komponenten des Gerätes aus Guss durch Auseinanderschrauben oder -flexen (alternativ durch mechanisches Zerkleinern) demontieren. Falls vorhanden, Dichtungen vorher entfernen. Die Gussteile als Metallschrott entsorgen.
- **Naturstein:** Vorhandenen Naturstein mechanisch vom Gerät entfernen und als Bauschutt entsorgen.
- **Dichtungen (Glasfaser):** Die Dichtungen mechanisch aus dem Gerät entfernen. Diese Komponenten dürfen nicht über den Restmüll entsorgt werden, da Glasfaserabfall nicht durch Verbrennung zerstört werden kann. Dichtungen als Glas- und Keramikfasern (künstliche Mineralfasern) entsorgen.
- **Griffe und Deko-Elemente aus Metal:** Falls vorhanden, Griffe und Deko-Elemente aus Metall ab- bzw. ausbauen und als Metallschrott entsorgen.

**Hinweis**
Bitte beachten Sie bei allen Komponenten die lokalen Entsorgungsmöglichkeiten.

## Auszug aus dem Abfallschlüssel der Verordnung über das Europäische Abfallverzeichnis

| Abfallschllüssel | Abfallart |
|---|---|
| 15 01 03 | Verpackung aus Holz |
| 17 01 03 | Fliesen und Keramik |
| 17 02 02 | Glas |
| 17 04 05 | Eisen und Stahl |
| 17 05 04 | Boden und Steine |

## Elektro-Entsorgung und Recycling

Durch die Umsetzung der europäischen Richtlinie 2012/19/EU über Elektro- und Elektronik-Altgeräte (WEEE) und anderer lokaler Regularien unterstützen wir den Aufbau von Rücknahme- und Recycling-Systemen.

Altgeräte können problemlos den kommunalen Abfallsammelstellen zur Wiederverwertung zugeführt werden. Beachten Sie hierzu die nationalen Bestimmungen.

Das Gerät darf nicht im normalen Hausmüll entsorgt werden.

# 16. EINHALTUNG DER EU-BESTIMMUNGEN

CE

Dieses Produkt entspricht den EU Bestimmungen.

RIKA Innovative Ofentechnik GmbH erklärt hiermit, dass dieses Gerät die wesentlichen Anforderungen und andere relevante Bestimmungen der Richtlinien 2014/30/EU, 2014/35/EU, 2014/53/EU und 2011/65/EU erfüllt.

Die aktuelle, gülltige Version der DoC (Declaration of Conformity) ist unter www.rika.at abrufbar.

RIKA

Z41420_1951_DE | 23.10.2026

**RIKA Innovative Ofentechnik GmbH**
Müllerviertel 20
4563 Micheldorf / AUSTRIA
Tel.: +43 (0)7582/686 - 41, Fax: -43
**verkauf@rika.at** **www.rika.at**

Im Zweifelsfall ist die deutsche Version die einzig gültige. Technische und optische Änderungen, sowie Satz- und Druckfehler vorbehalten

© 2026 | RIKA Innovative Ofentechnik GmbH